HOLZBAUSATZ LENI 120

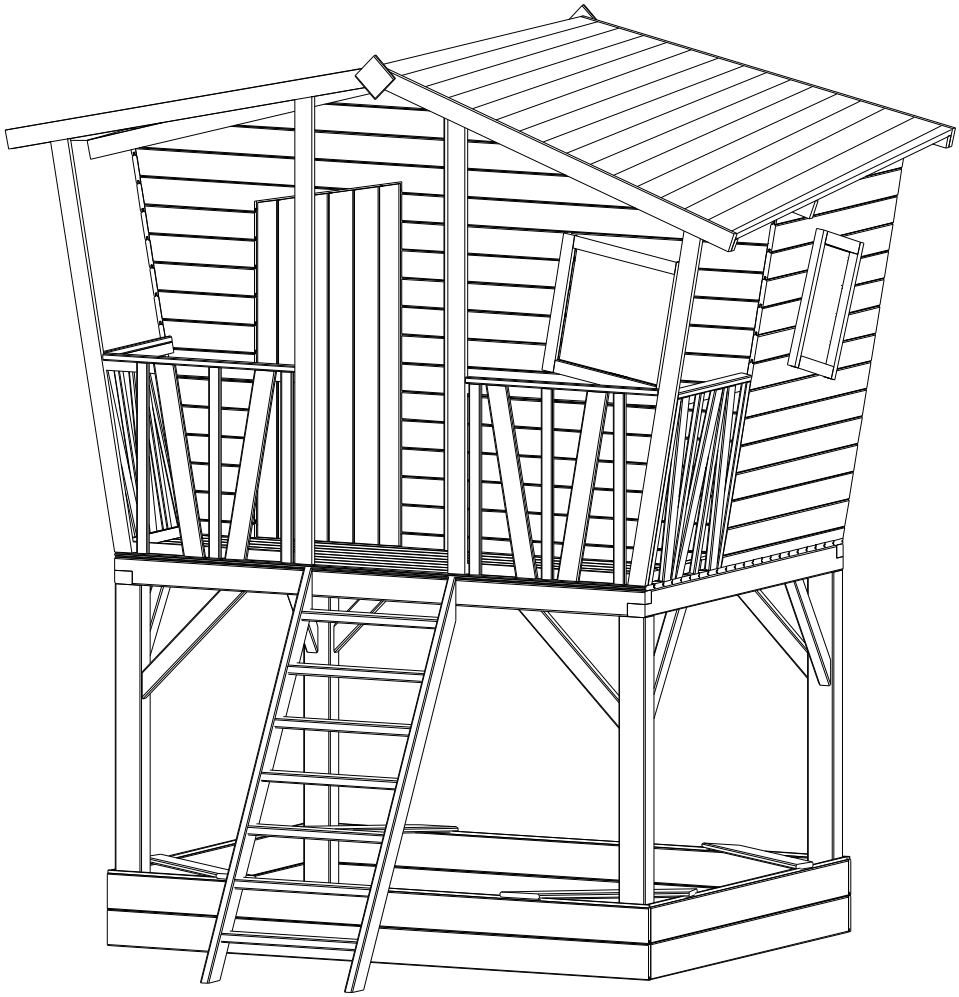

1.	2x	60x80x1900mm
2.	2x	60x80x1800mm
3.	1x	60x80x1780mm
4a.	4x	90x90x1100mm
5.	8x	40x60x490mm
6.	22x	16x95x1800mm
7.	30x	16x95x1928mm
8.	2x	19x38x704mm
9.	2x	19x38x654mm
10.	1x	44x1091x1510mm
11.	1x	44x1098x1510mm
12.	1x	44x1168x1243mm
13.	1x	44x1080x1510mm
14.	1x	44x1108x1509mm
15.	1x	44x1303x1168mm
16.	1x	35x480x1100mm
17.	(L+R)2x	38x580x704mm
18.	(L+P)2x	38x600x695mm
19.	12x	16x35x405mm
20a1.	(L+R)2x	28x80x1551mm
20b.	7x	28x80x480mm
21a.	4x	16x95x700mm
21b.	2x	19x119x1900mm
21c.	2x	19x119x1838mm
21d.	2x	19x110x1900mm
21e.	2x	19x110x1838mm
22.	1x	28x58x1302mm
23.	1x	28x58x1460mm
24.	1x	28x58x1148mm
25.	1x	28x58x1426mm
26.	1x	19x70x1450mm
27.	1x	19x70x1470mm
28.	1x	56x581290mm
29.	1x	56x58x1290mm
30.	1x	28x58x1280mm
31.	1x	28x58x1280mm
32.	1x	28x38x1286mm
33.	1x	28x38x1283mm
34.	1x	28x58x1290mm
35.	1x	28x58x1290mm
36.	2x	16x95x95mm

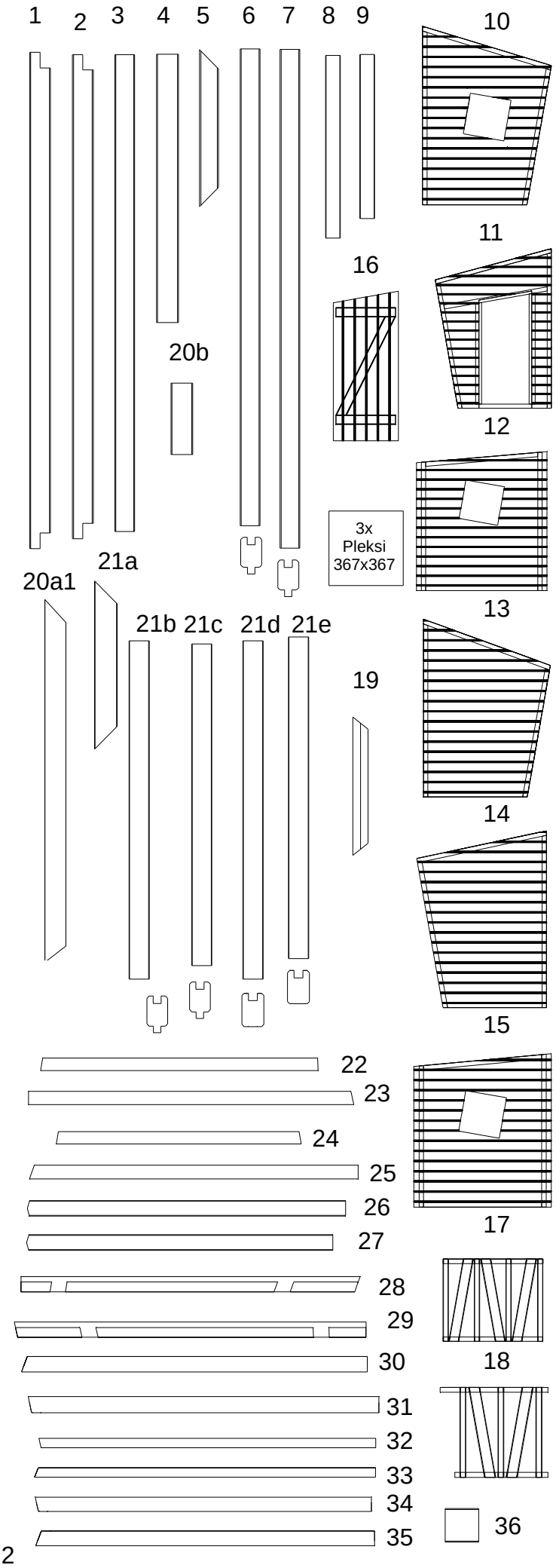

ÜBERSICHT SCHRAUBEN

Alle Schrauben sind in Orginalgröße abgebildet.

A	36x	Schraube Ø3,5X25mm
B	350x	Schraube Ø4X35mm
C	55x	Schraube Ø4X50mm
D	40x	Schraube Ø4X60mm
E	46x	Schraube Ø5X70mm
F	12x	Schraube Ø6X120mm
G	2x	Scharnier
H	2x	Winkiel 30x30mm
I	1x	Verriegeln
J	12x	Schraube Ø3,5X16mm

TIPP

Wir empfehlen alle Bretter vorzubohren!

A
B
C
D
E
F
G
H
I
J
K

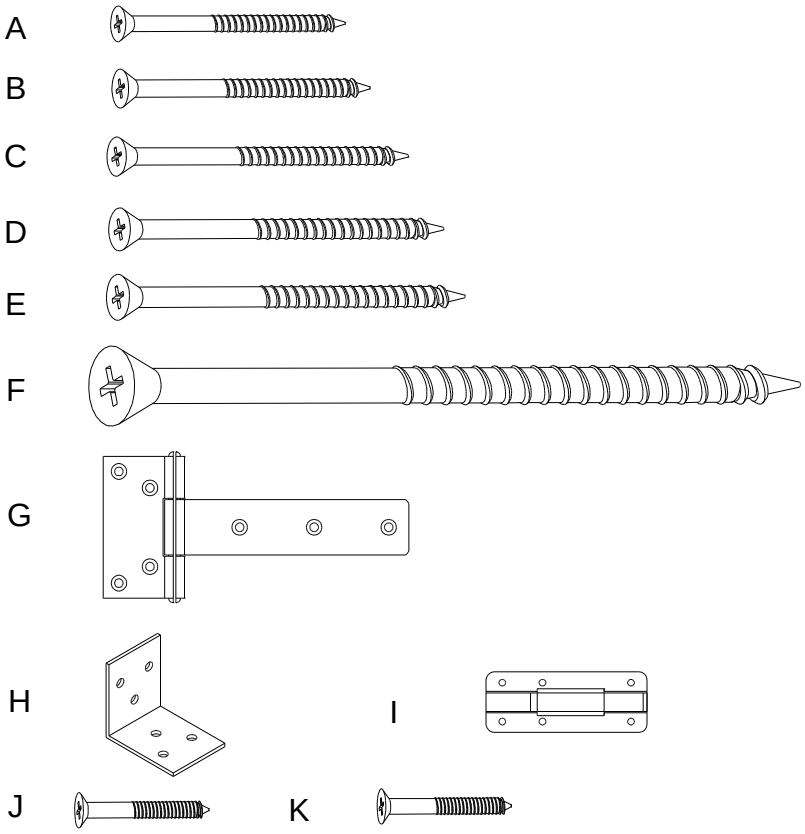

EMPFOHLENES WERKZEUG

Akkuschrauber

Winkel

Maßband

Wasserwaage

Leiter

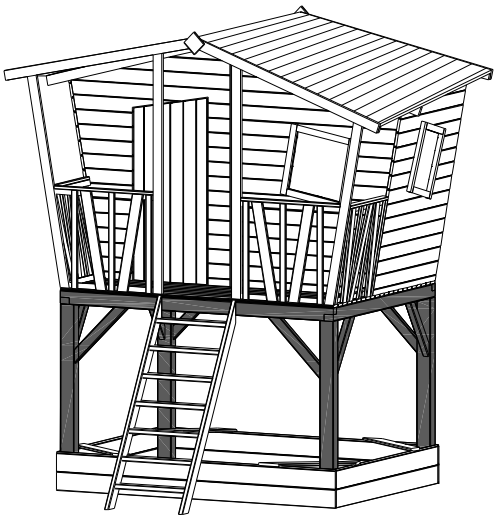

EINZELTEILE GRUNDGERÜST

1. 2X	60X80X1900	Schraube Ø3,5X35mm
2. 2X	60X80X1800	Schraube Ø4X40mm
3. 1X	60X80X1780	Schraube Ø4X50mm
D. 8X	Schraube Ø4X60mm	Schraube Ø4X60mm
F. 4X	Schraube Ø5X120mm	Schraube Ø5X70mm

EMPFOHLENES WERKZEUG

Akkuschrauber

Winkel

Maßband

1.1

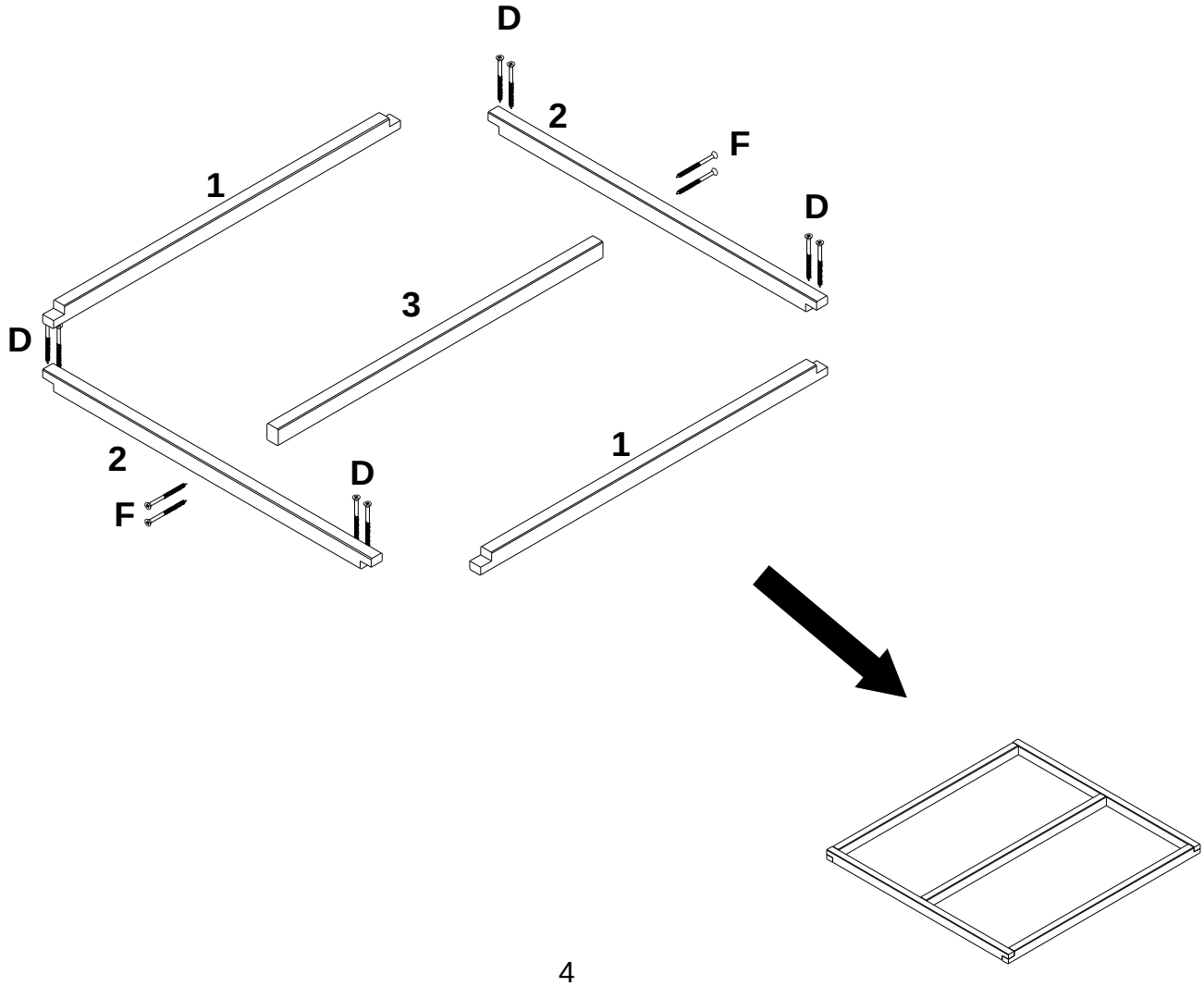

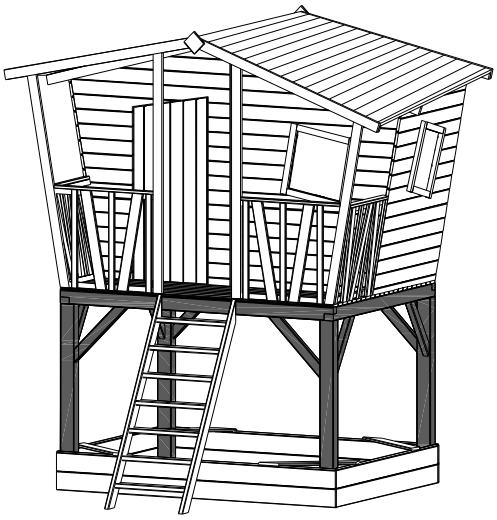

EINZELTEILE GRUNDGERÜST

4a. 4X	90X90X1100	
5. 8X	40X60X490	
F. 8X	Schraube Ø6X120mm	
E. 16X	Schraube Ø5X70mm	

EMPFOHLENES WERKZEUG

Akkuschrauber

Winkel

Wasserwaage

1.2

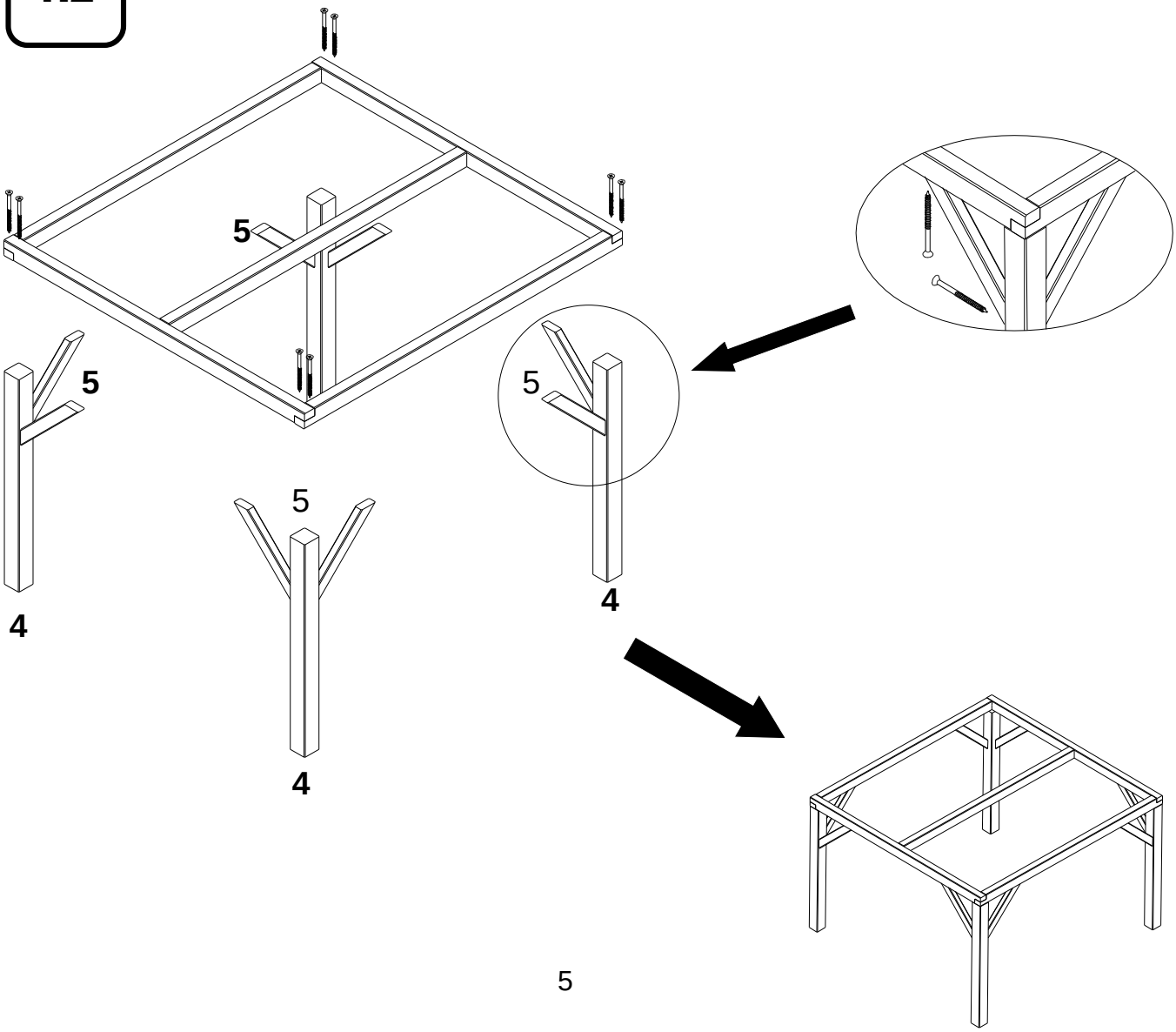

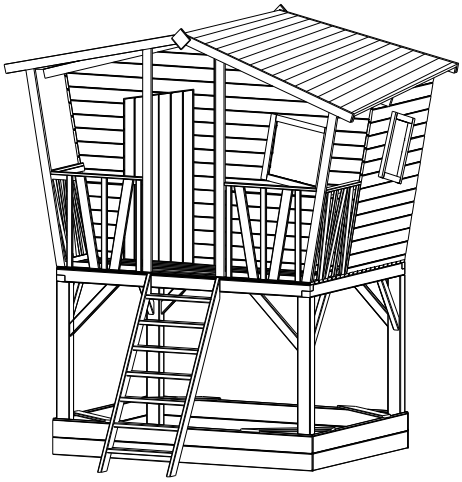

EINZELTEILE PODEST

6. 22X	16X95X1800	
B. 132 X	Schraube Ø4X35mm	

EMPFOHLENES WERKZEUG

Akkuschrauber

2

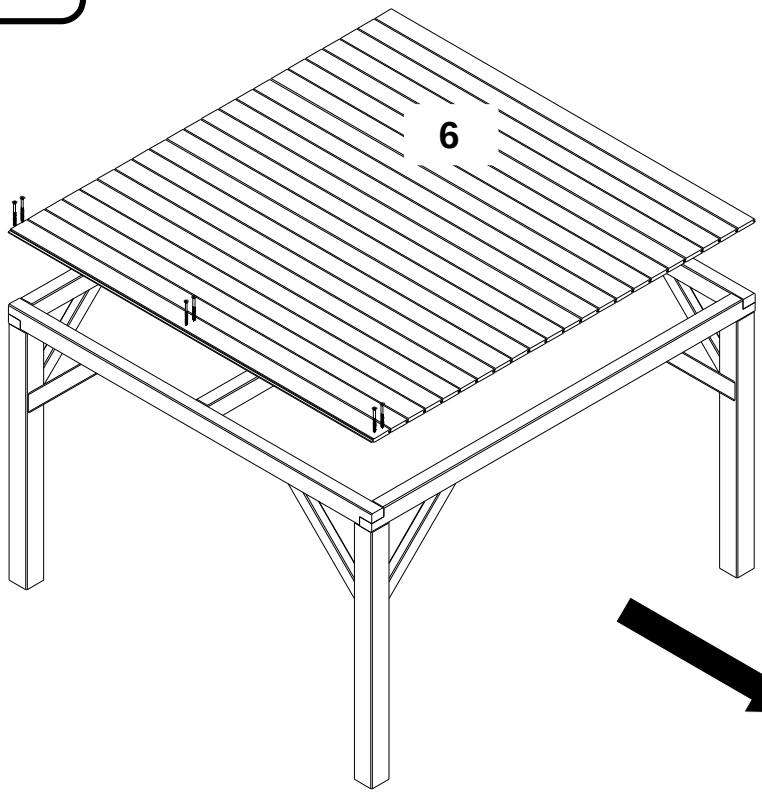

Hinweis:
Produktionsbedingt können die Maße bis zu 1 mm abweichen. Podestbretter bitte vermittelm.

Jedes Brett wied von oben mit 6 Schrauben verschraubt.

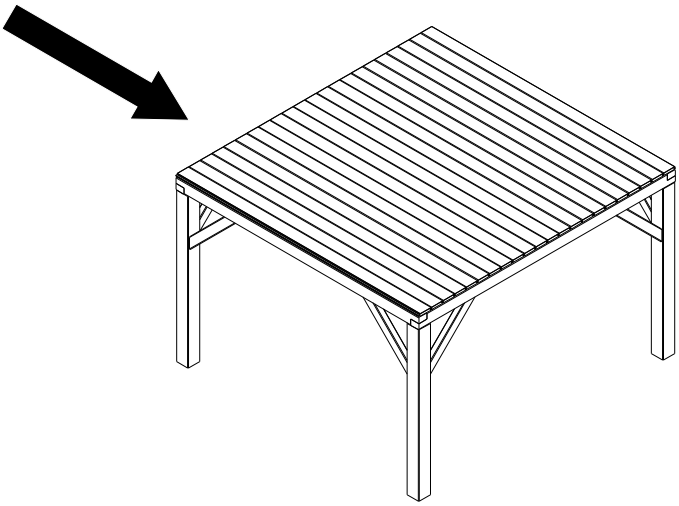

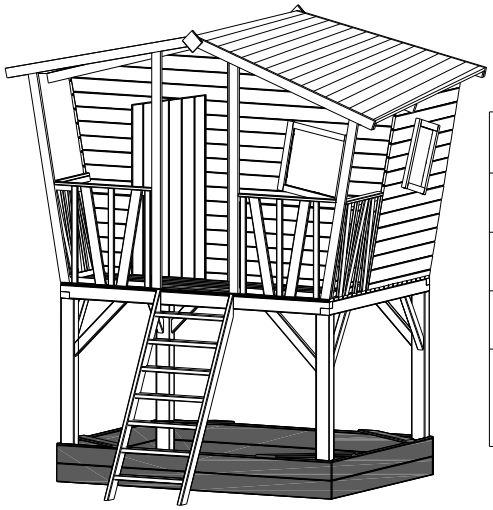

EINZELTEILE SANDKASTEN

21b. 2X	19X119X1900	Schraube Ø3,5X35mm
21c. 2X	19X119X1838	Schraube Ø4X40mm
21d. 2X	19X110X1900	Schraube Ø4X50mm
21e. 2X	19X110X1838	Schraube Ø4X60mm
C. 32X	Schraube Ø4x50mm	Schraube Ø5X70mm

EMPFOHLENES WERKZEUG

Akkuschrauber

Wasserwaage

3.1

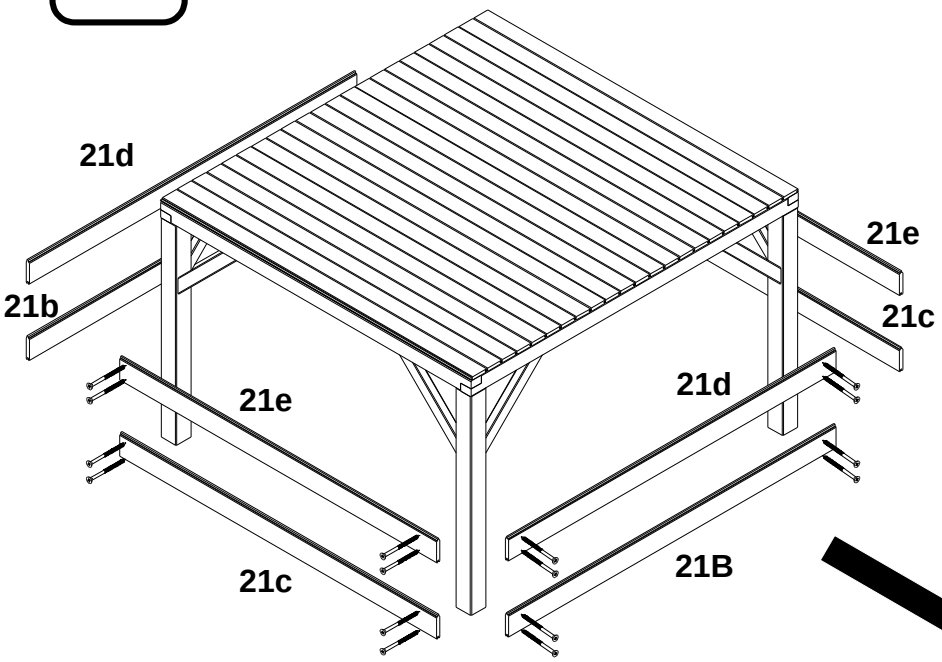

Je Brett werden 4 Schrauben Benötigt.

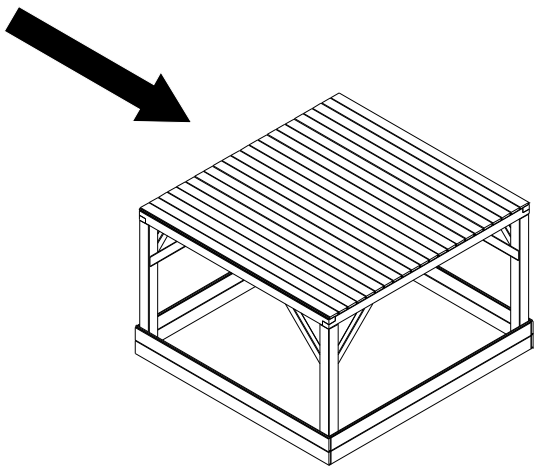

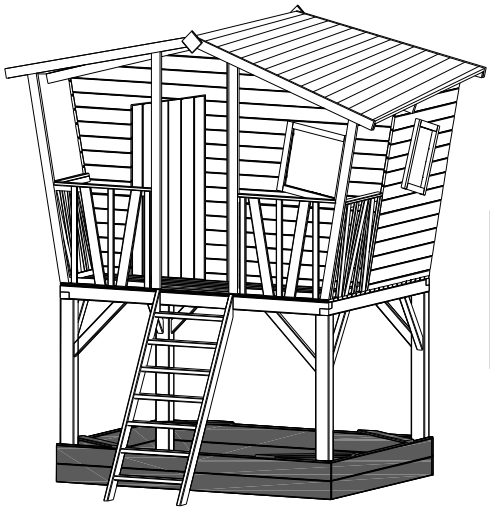

EINZELTEILE SANDKASTEN

21A. 4X	16X95X700	
B. 16x	Schraube Ø4X35mm	

EMPFOHLENES WERKZEUG

Akkuschrauber

3.2

Die Bretter werde von oben mit je 4 Schrauben auf dem sandkasten befestig

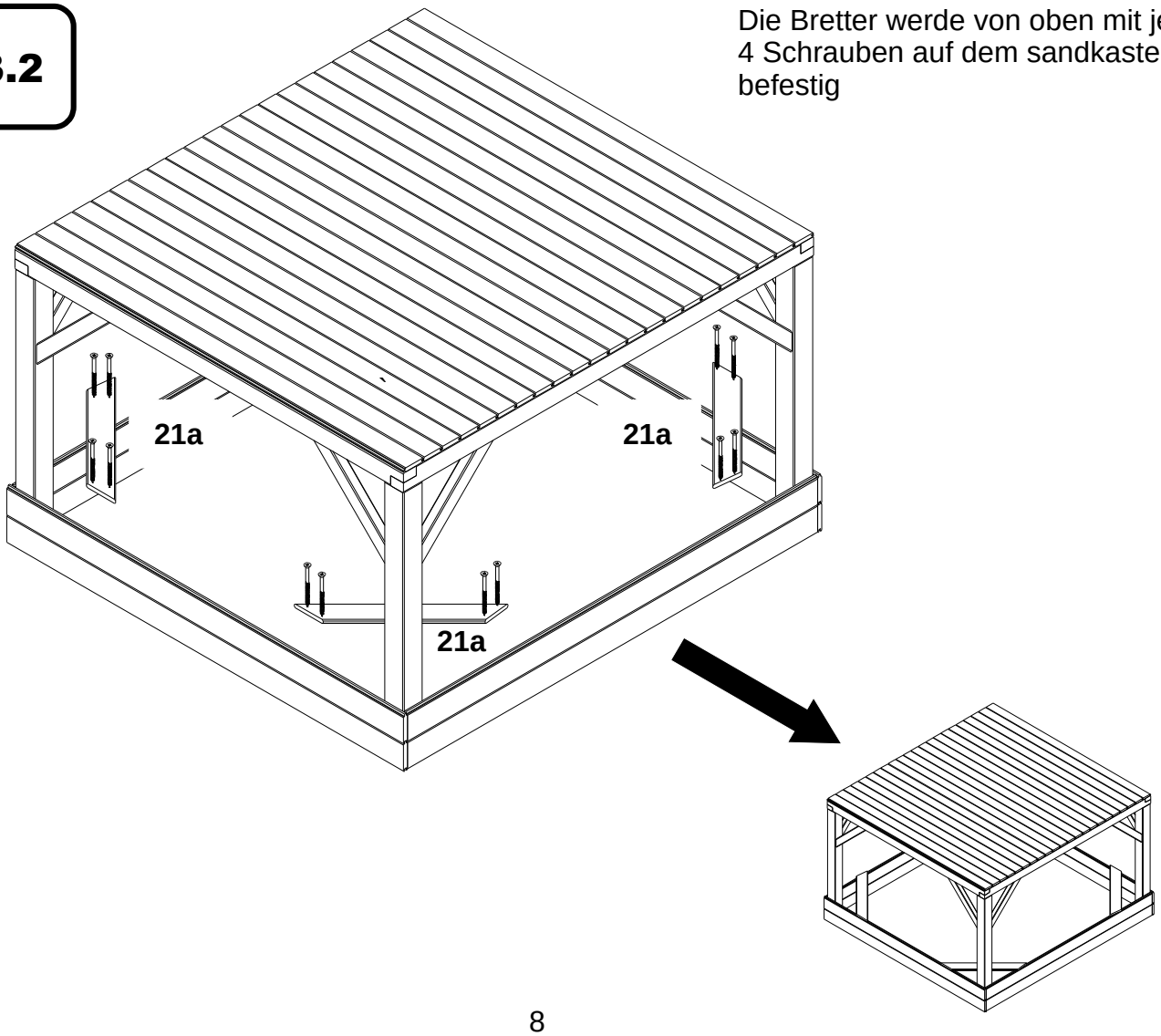

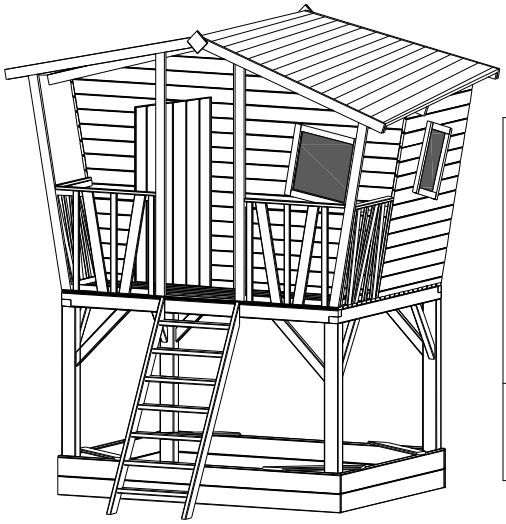

EINZELTEILE RÜCKWAND

14. 1X	Rückwand 44x1108x1509	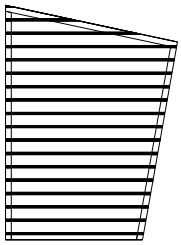
E. 2x	Schraube Ø5X70mm	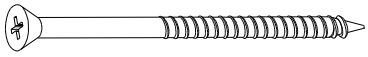

EMPFOHLENES WERKZEUG

Akkuschrauber

Wasserwaage

4

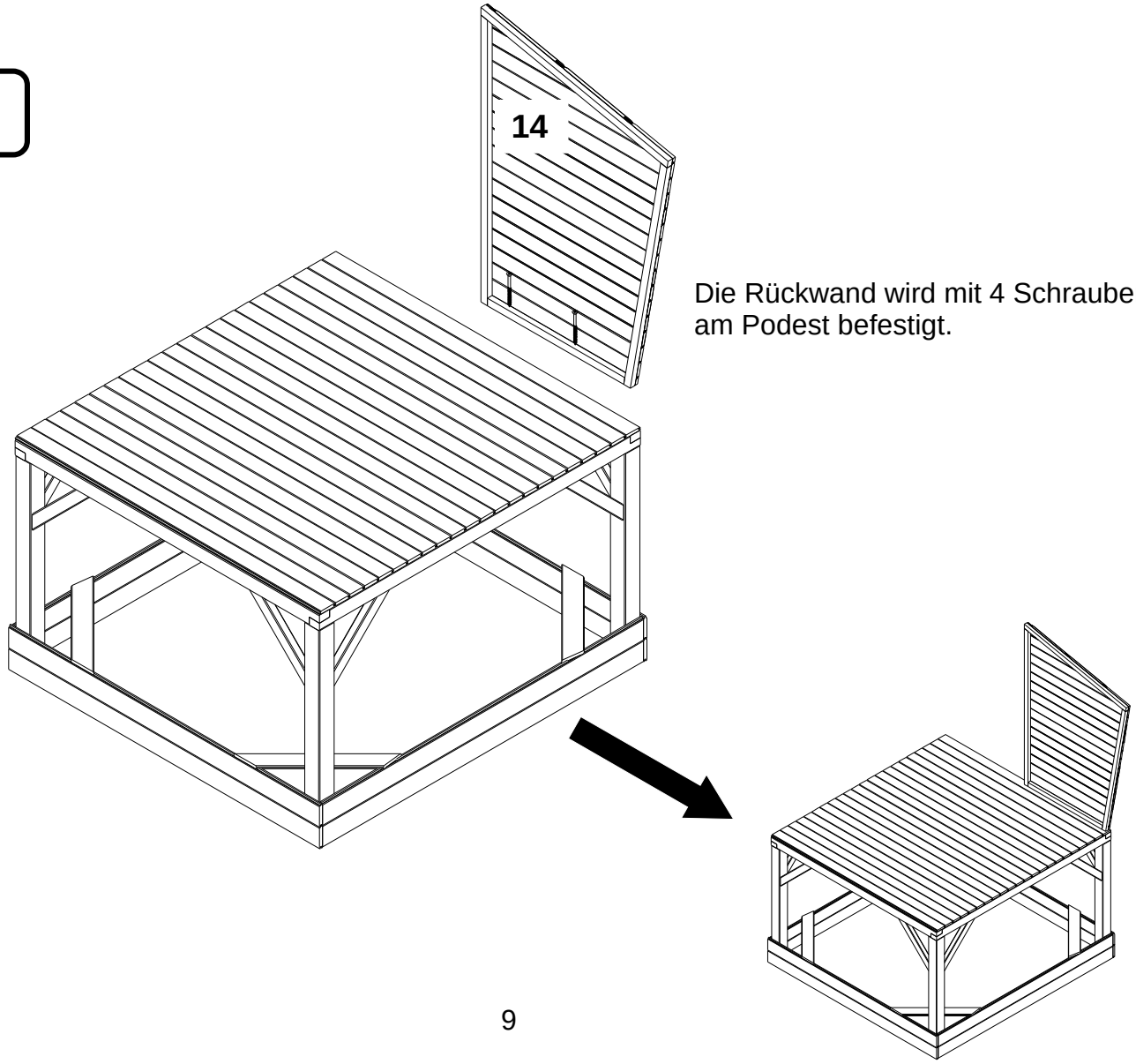

Die Rückwand wird mit 4 Schrauben am Podest befestigt.

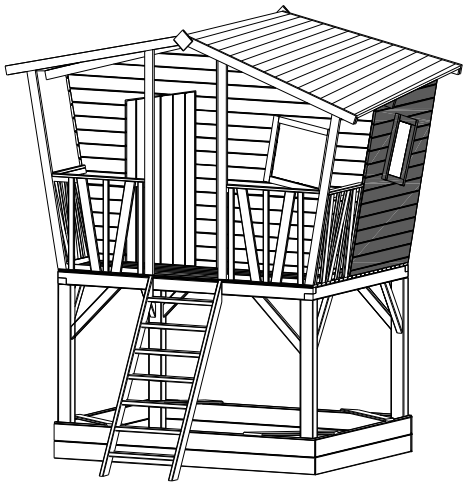

EINZELTEILE SEITENWAND

15. 1X	Seitenwand rechts 44x1168x1303	
E. 5x	Schraube Ø5X70mm	

EMPFOHLENES WERKZEUG

Akkuschrauber

Wasserwaage

5

15

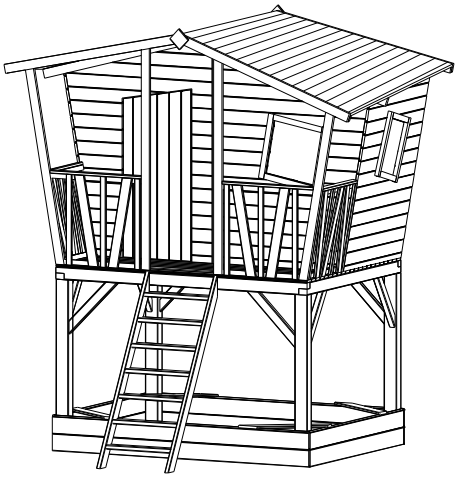

EINZELTEILE RÜCKWAND

13. 1X	Rückwand 44x1080x1510	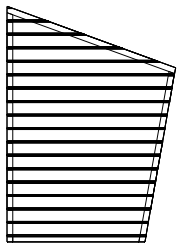
E. 5x	Schraube Ø5X70mm	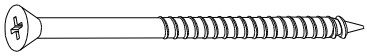

EMPFOHLENES WERKZEUG

Akkuschrauber

Wasserwaage

6

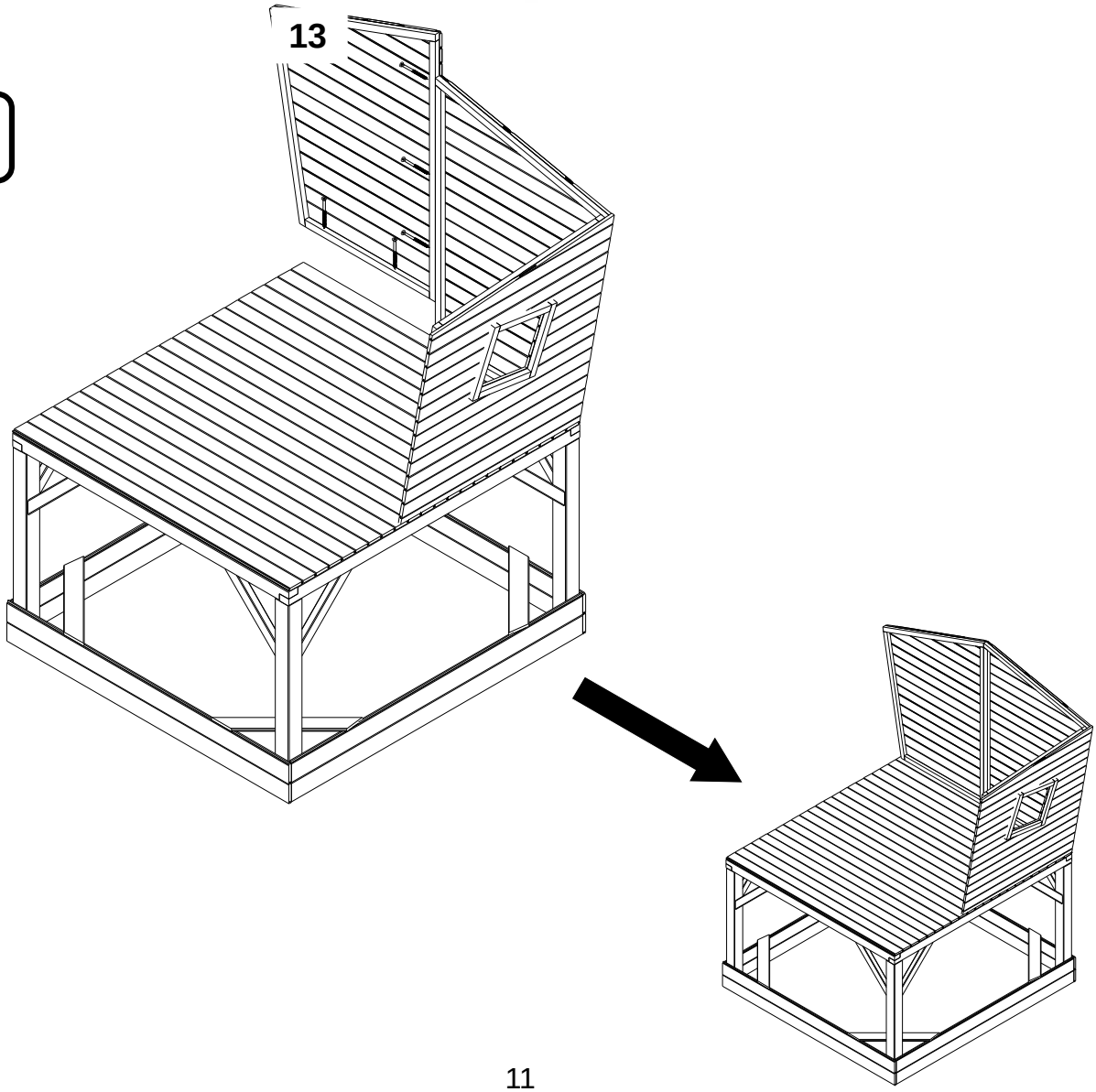

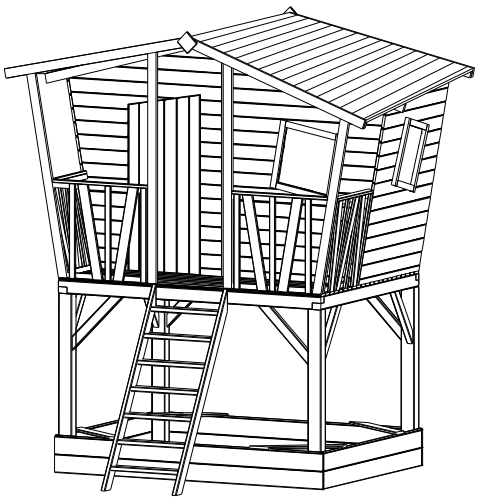

EINZELTEILE SEITENWAND

12. 1X	Seitenwand links 44x1168x1243	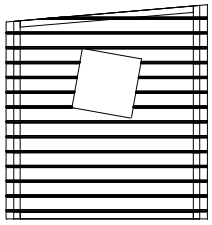
E. 5x	Schraube Ø5X70mm	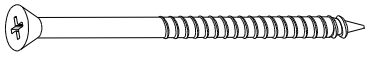

EMPFOHLENES WERKZEUG

Akkuschrauber

Wasserwaage

7

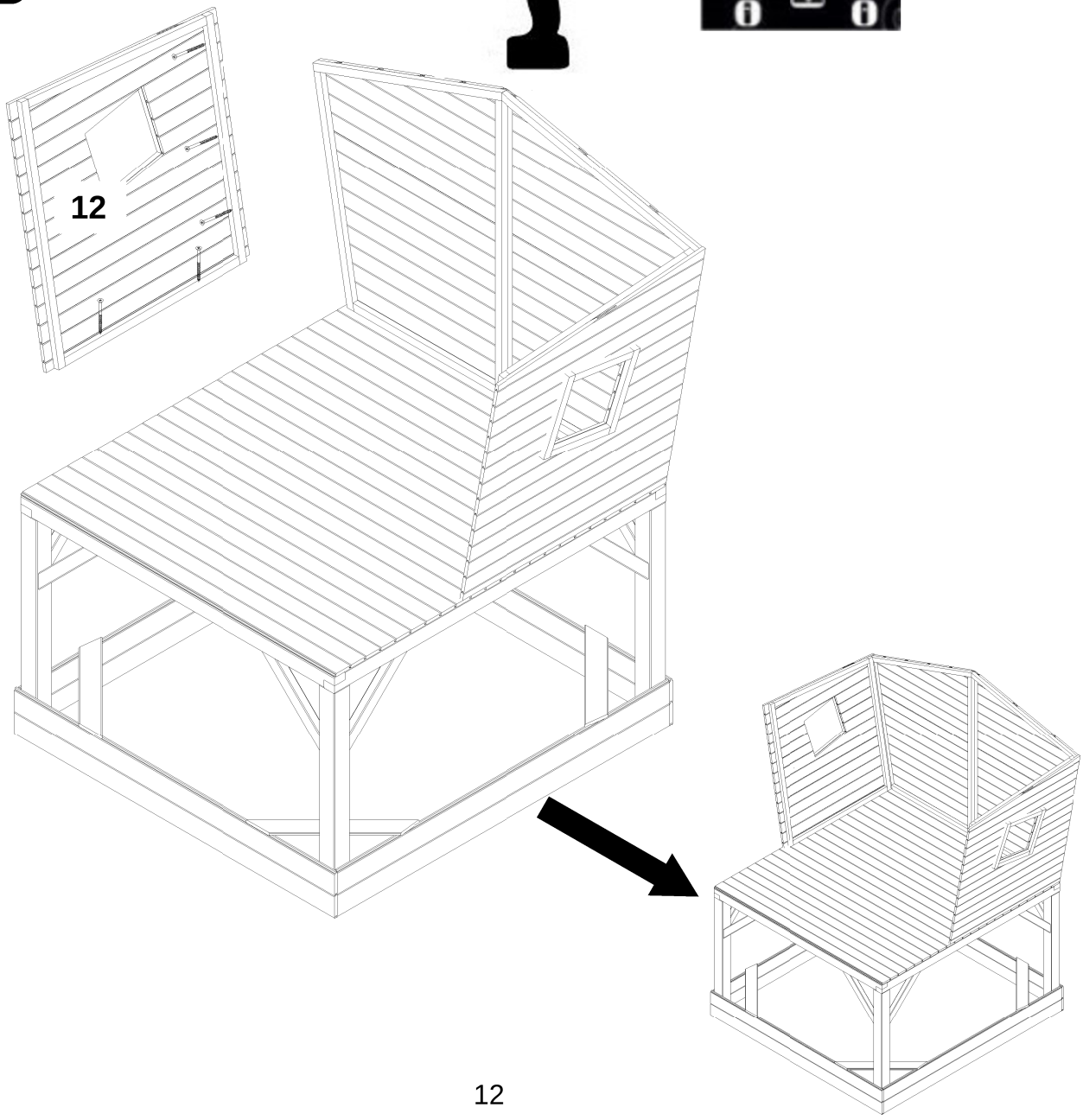

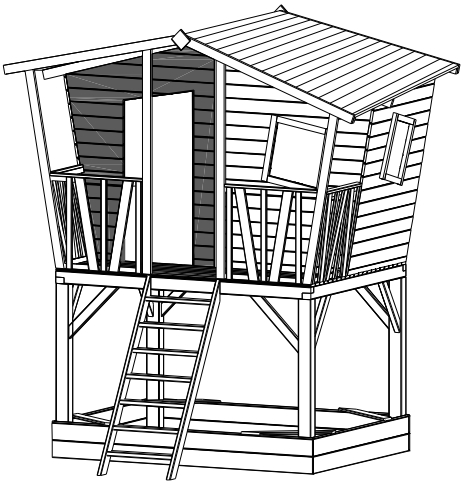

EINZELTEILE FRONTWAND

11. 1X	Turwand 44x1098x1510	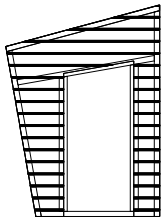
E. 3x	Schraube Ø5X70mm	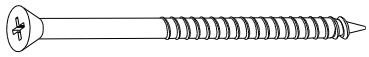
C. 2x	Schraube Ø4X50mm	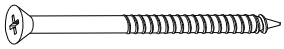

EMPFOHLENES WERKZEUG

Akkuschrauber

Wasserwaage

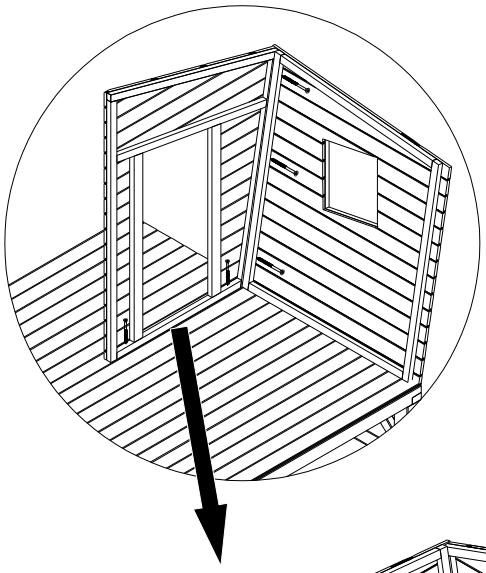

8

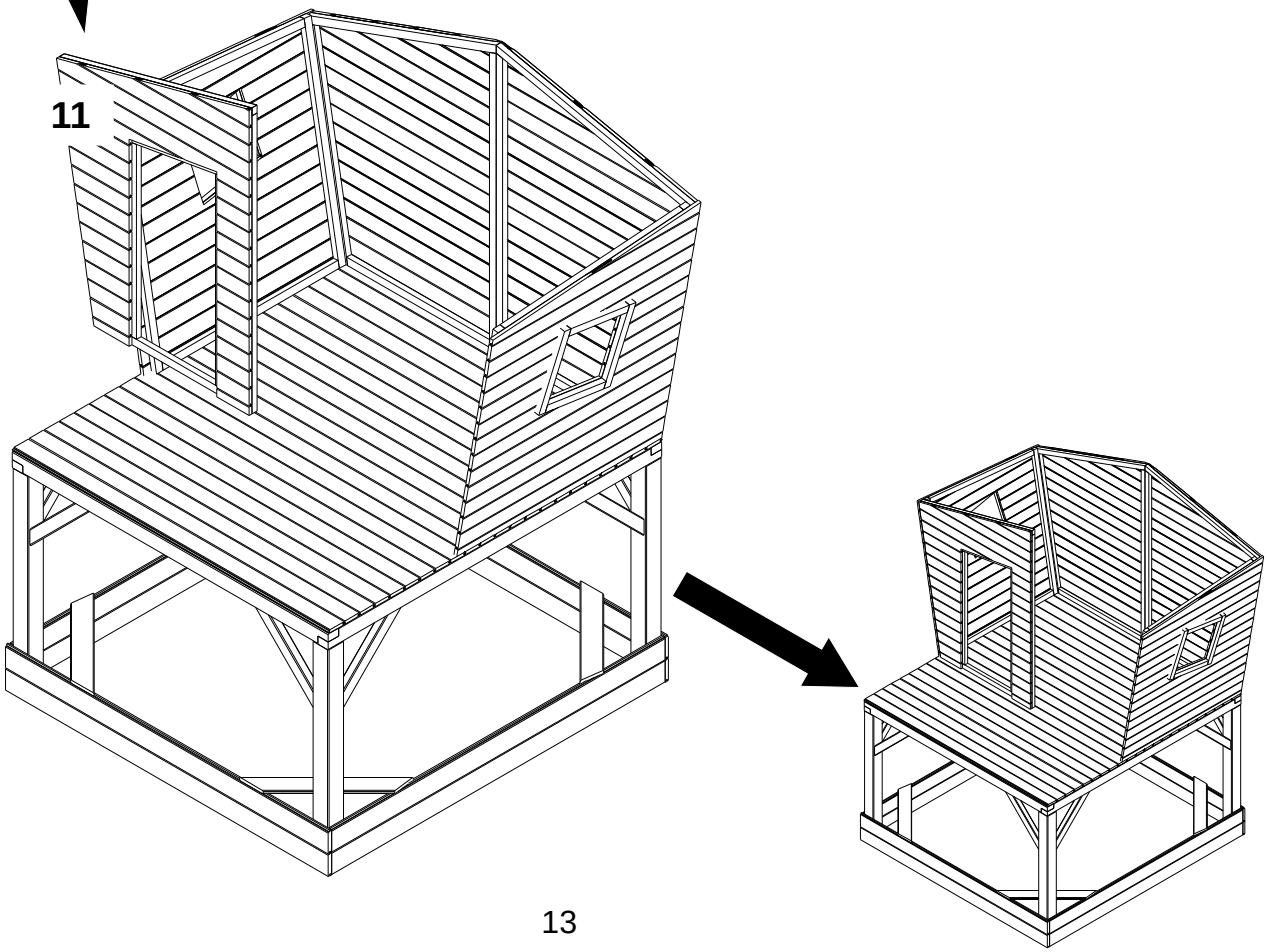

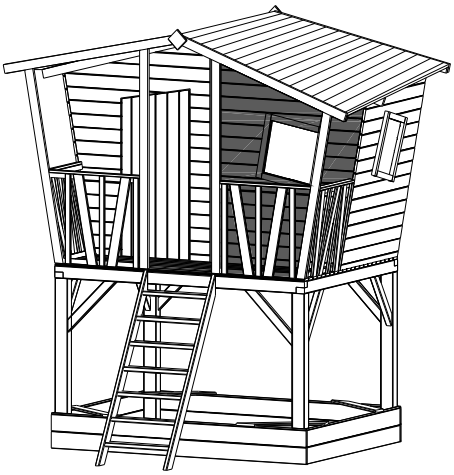

EINZELTEILE FRONTWAND

10. 1X	Fensterwand 44x1091x1510	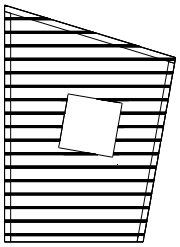
E. 6x	Schraube Ø5X70mm	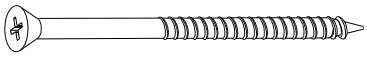
C. 2x	Schraube Ø4X50mm	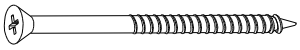

EMPFOHLENES WERKZEUG

Akkuschrauber

Wasserwaage

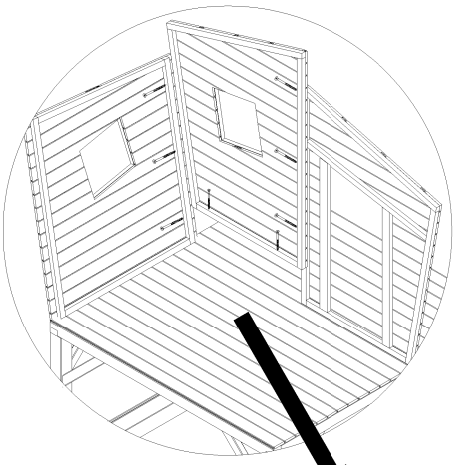

9

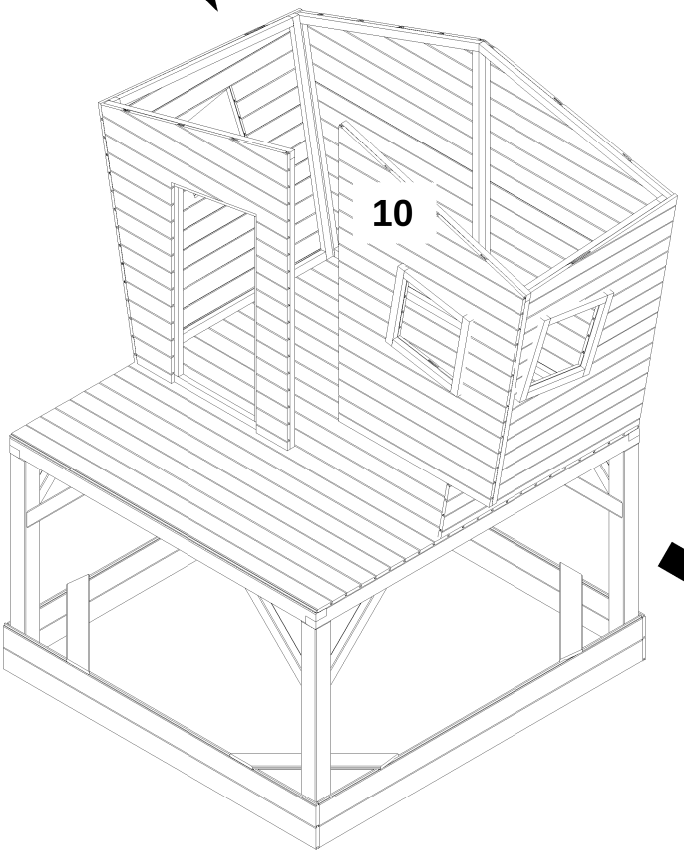

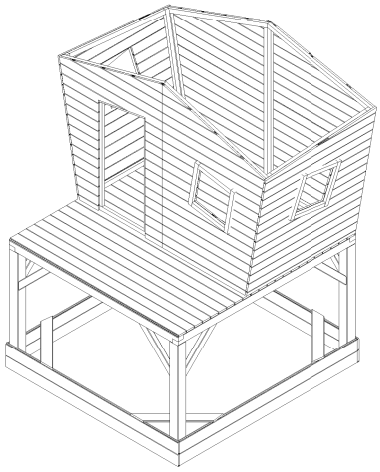

EINZELTEILE FENSTERWAND

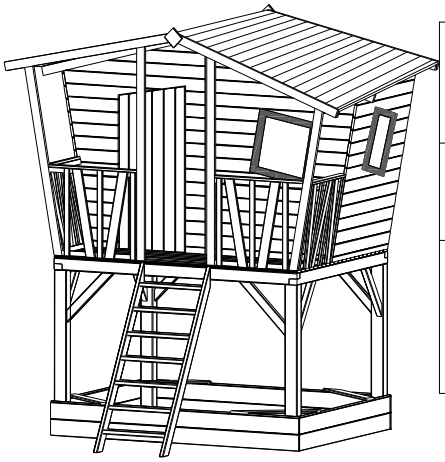

19. 12X	Fensterblende 16x35x405	
A. 36x	Schraube Ø3,5X25mm	
3x	Pleksi 367x367	3x Pleksi 367x367

EMPFOHLENES WERKZEUG

Akkuschrauber

10

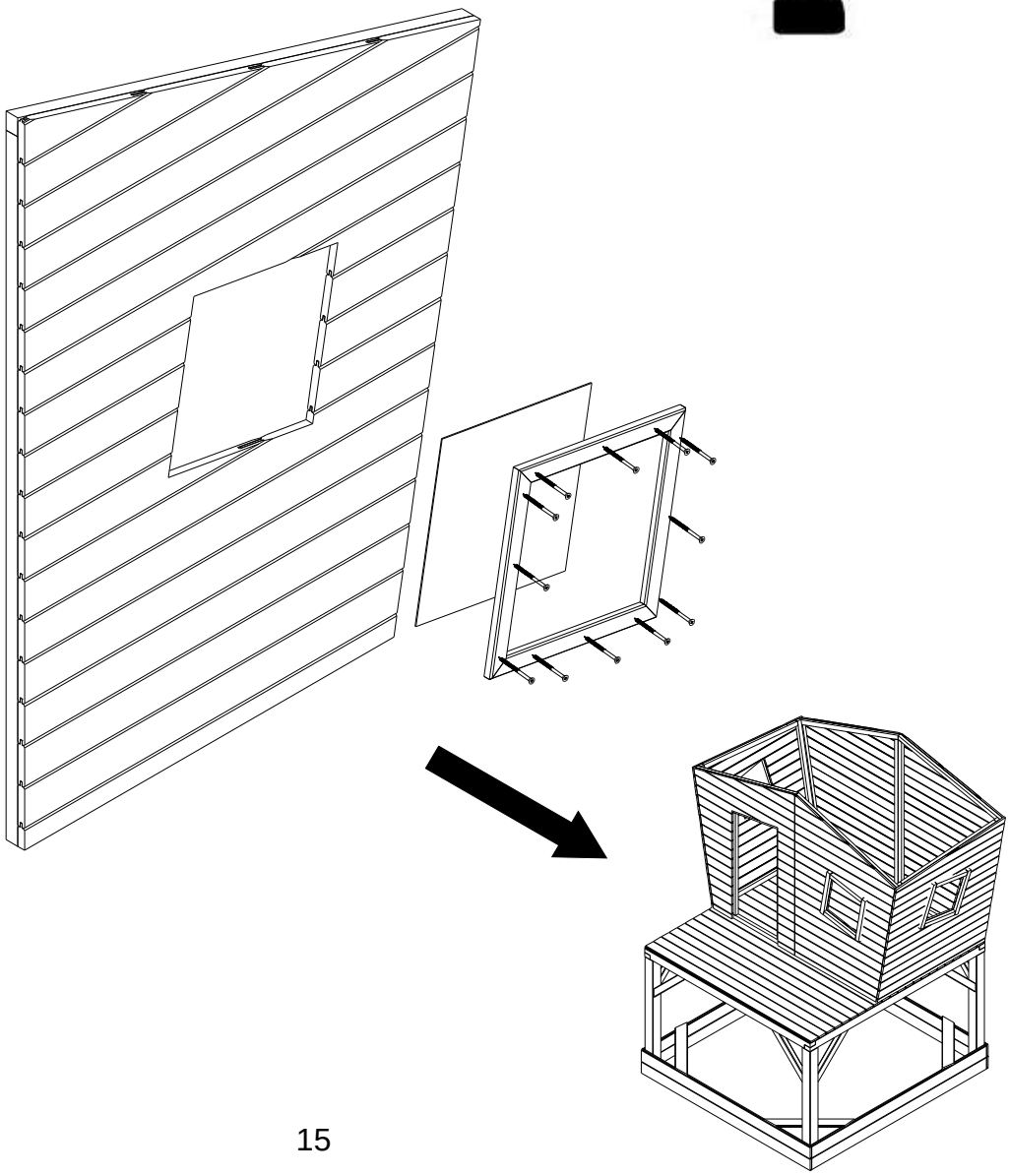

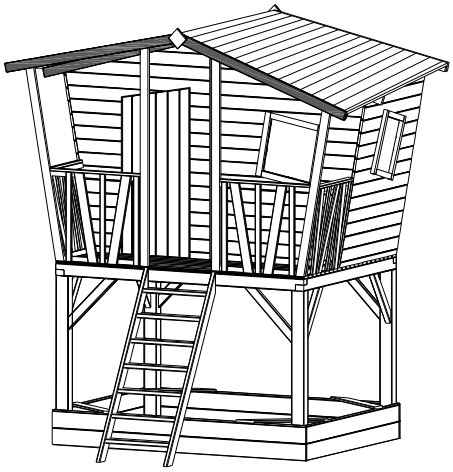

EINZELTEILE SPARREN

28.	1X	Sparren 28x58x1280	
29.	1x	Sparren 28x58x1280	
30.	1x	Sparren 56x58x1290	
31.	1x	Sparren 56x58x1290	
C.	6x	Schraube Ø4X50mm	
D.	1X	Schraube Ø4X60mm	

EMPFOHLENES WERKZEUG

Maßband

Akkuschrauber

Wasserwaage

11

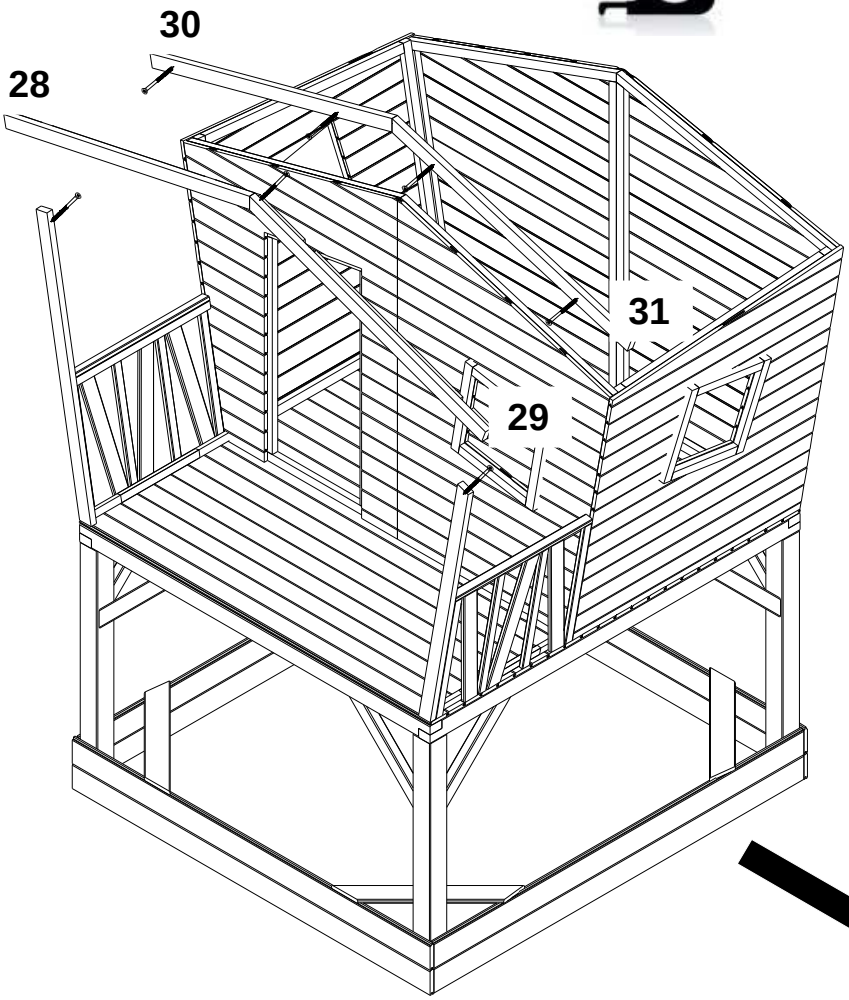

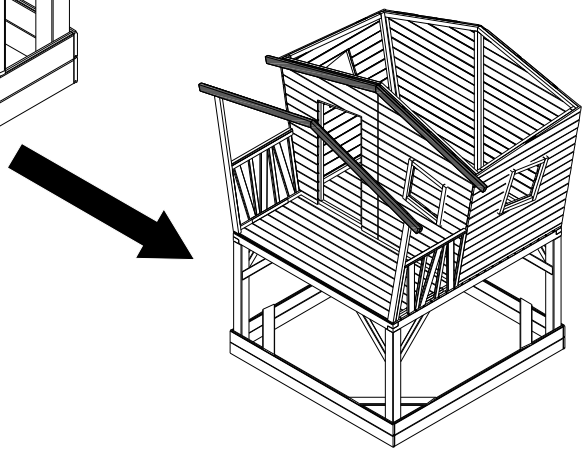

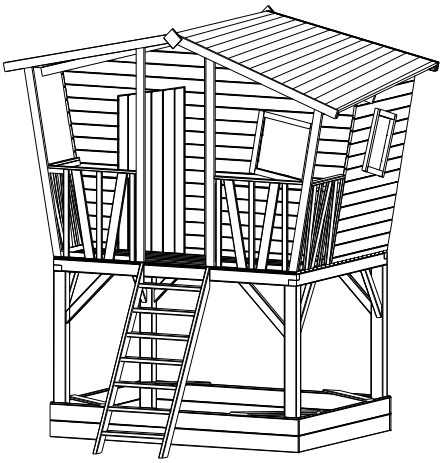

EINZELTEILE SPARREN

32. 1X	Sparren 28x38x1286	
33. 1x	Sparren 28x38x1283	
34. 1x	Sparren 28x58x1290	
35. 1x	Sparren 28x58x1290	
C. 8x	Schraube Ø4X50mm	
D. 1X	Schraube Ø4X60mm	

12

EMPFOHLENES WERKZEUG

Maßband

Akkuschrauber

Wasserwaage

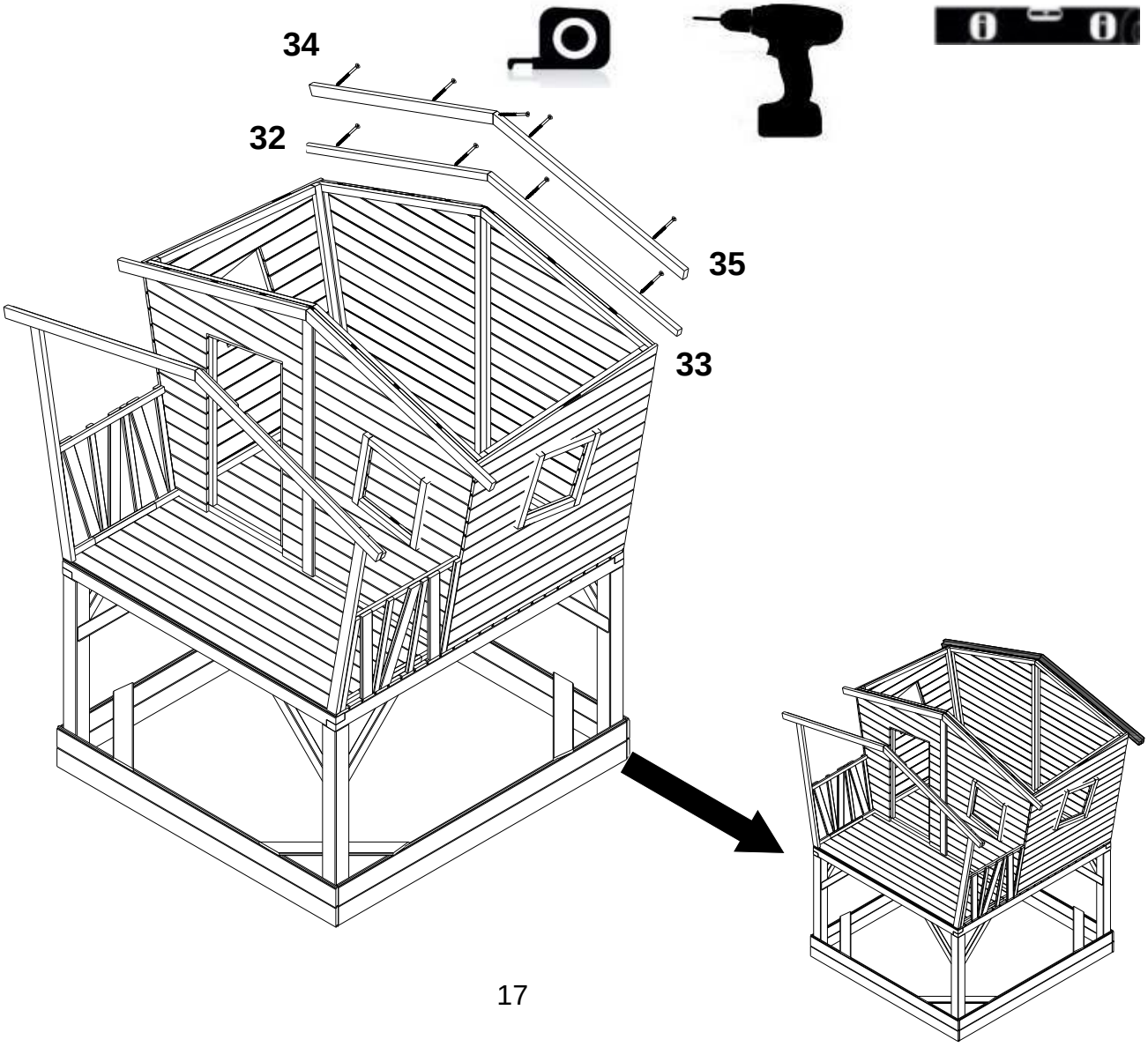

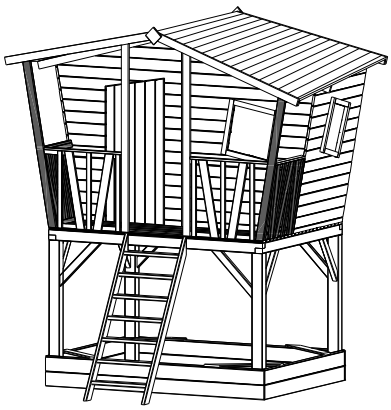

EINZELTEILE ABSTURZSICHERUNG

17. 2X	Absturzsicherung 38x580x705 links+rechts	
22. 1x	Pfosten 28x58x1302	
24. 1x	Pfosten 28x58x1148	
D. 10x	Schraube Ø4X60mm	

EMPFOHLENES WERKZEUG

Maßband

Akkuschrauber

Wasserwaage

10

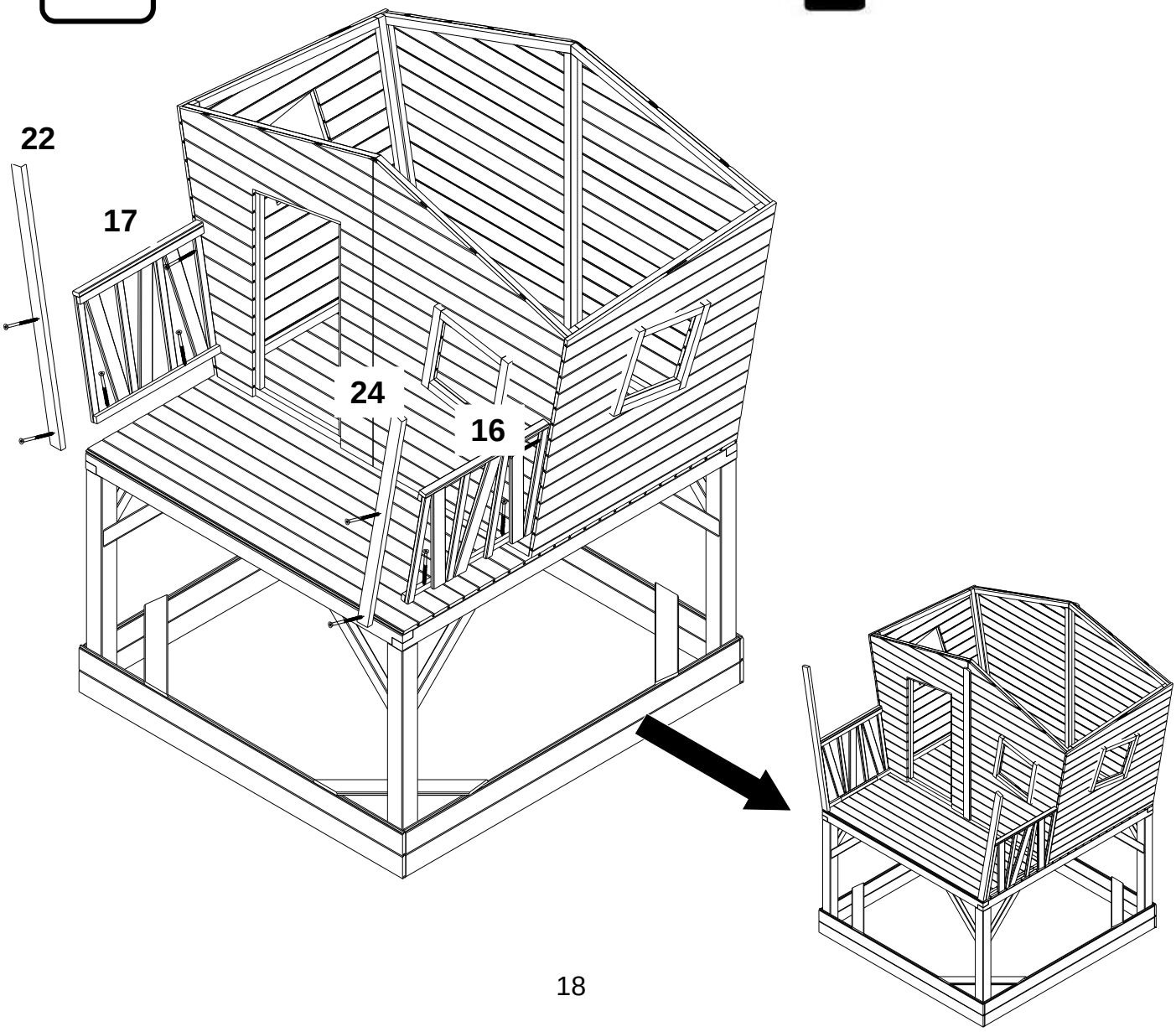

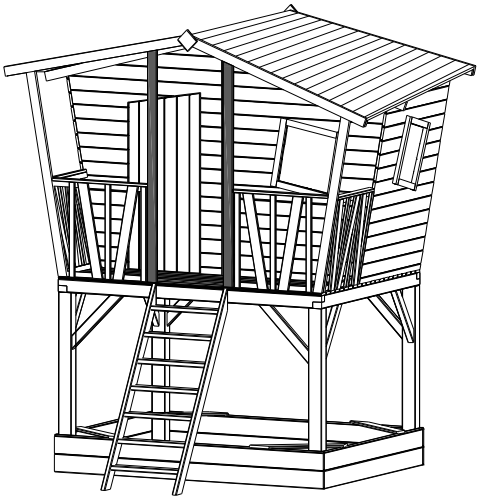

EINZELTEILE PFOSTEN

23. 1x	Pfosten 28x58x1460	
25. 1x	Pfosten 28x58x1426	
B. 8x	Schraube Ø4X35mm	
C. 2x	Schraube Ø4X50mm	
H. 2x	Winkiel 30x30	

EMPFOHLENES WERKZEUG

Maßband

Akkuschrauber

Wasserwaage

13

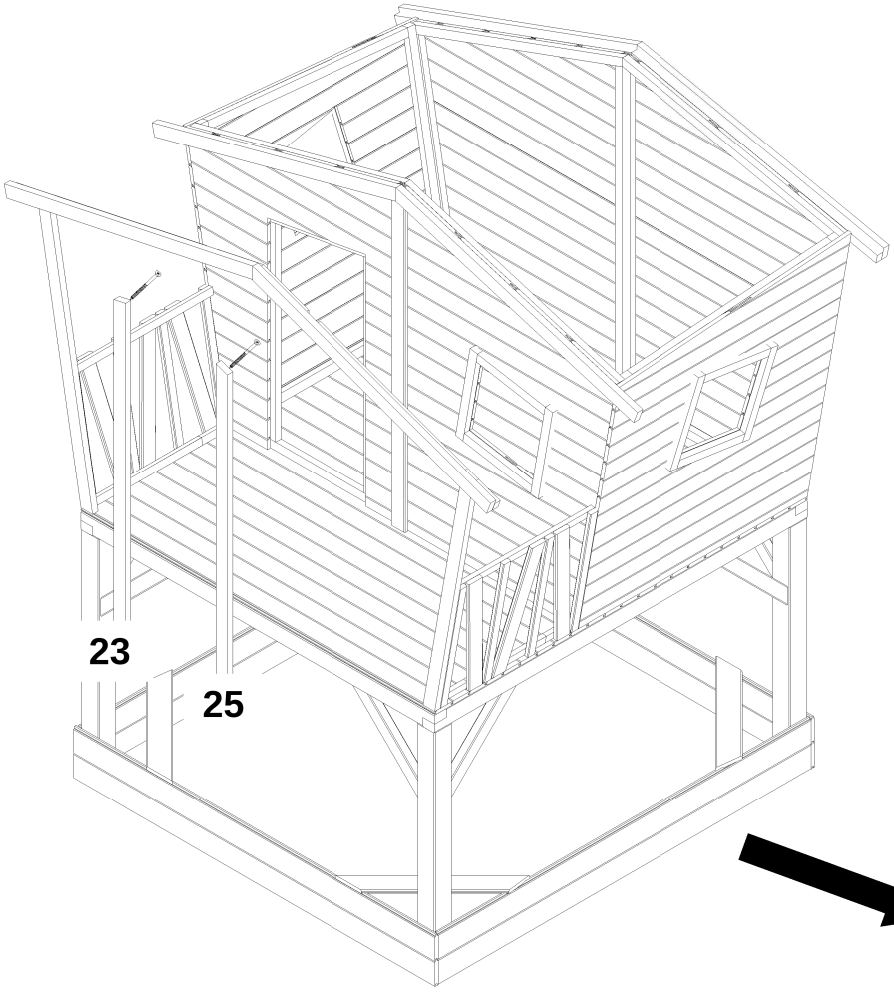

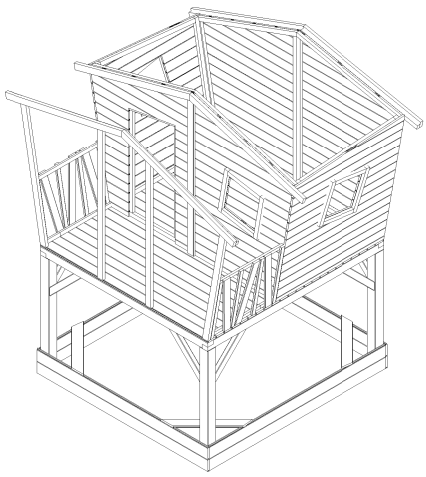

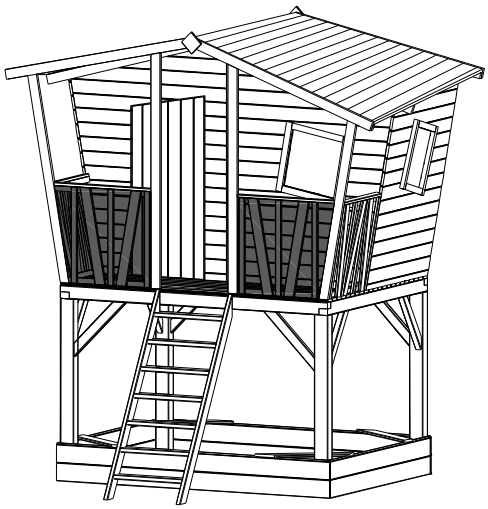

EINZELTEILE ABSTURZSICHERUNG

17.	2X	Absturzsicherung 38x580x695 links+rechts	
B.	8x	Schraube Ø4X35mm	

EMPFOHLENES WERKZEUG

Akkuschrauber

Wasserwaage

14

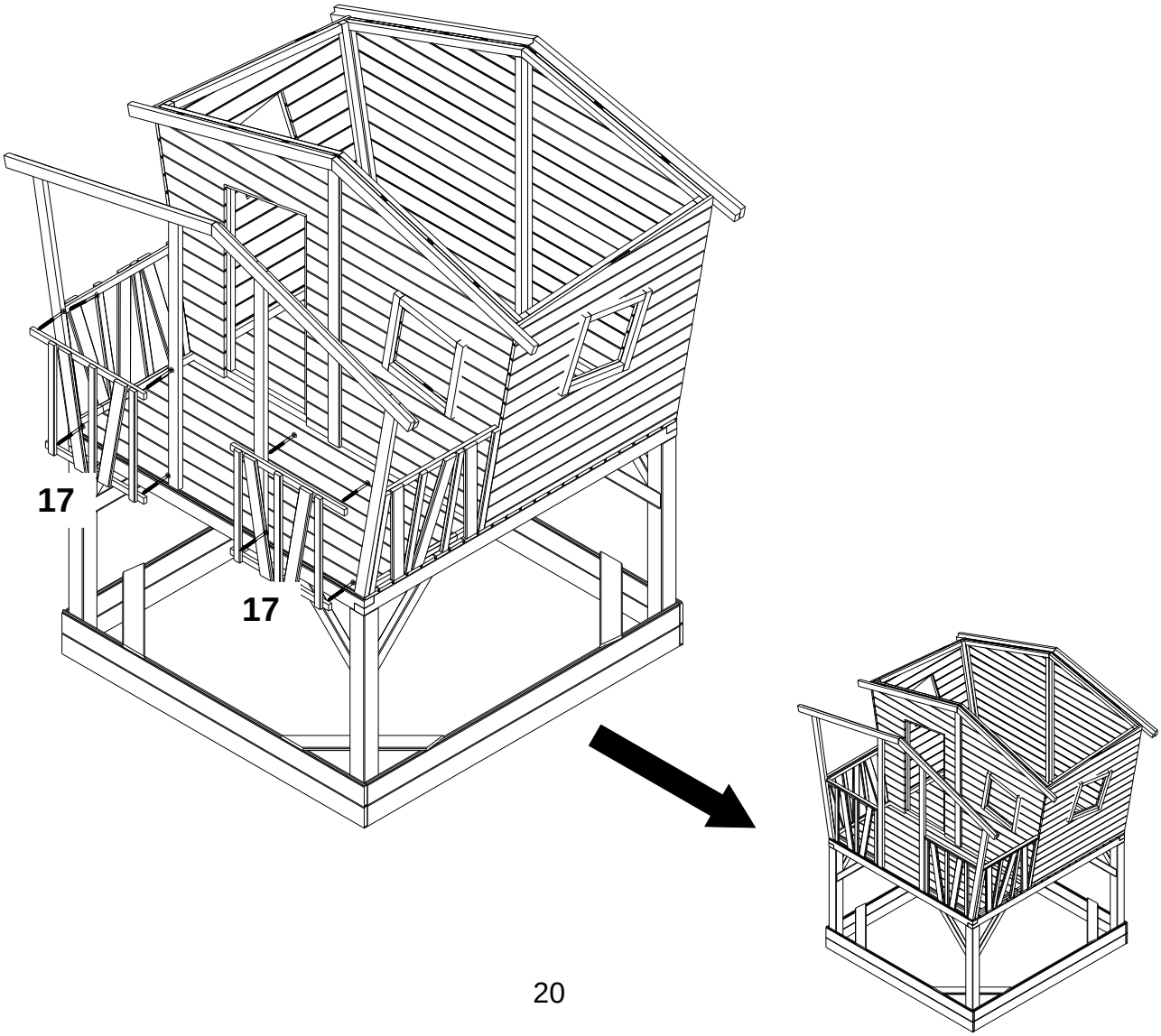

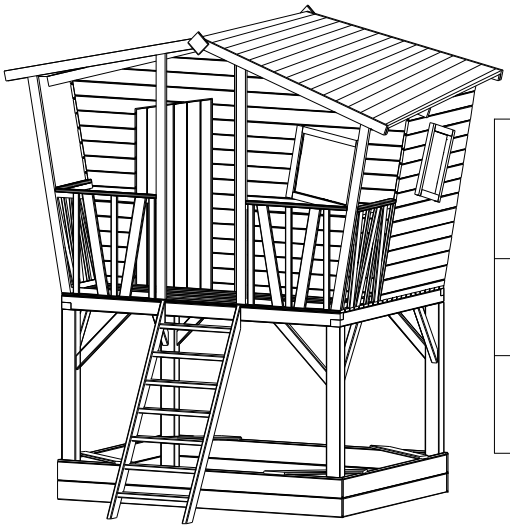

EINZELTEILE ABSTURZSICHERUNG

8. 2X	Abdeckungsbrett 19x38x704	
9. 2x	Abdeckungsbrett 19x38x695	
B. 8x	Schraube Ø4X35mm	

EMPFOHLENES WERKZEUG

Akkuschrauber

Wasserwaage

15

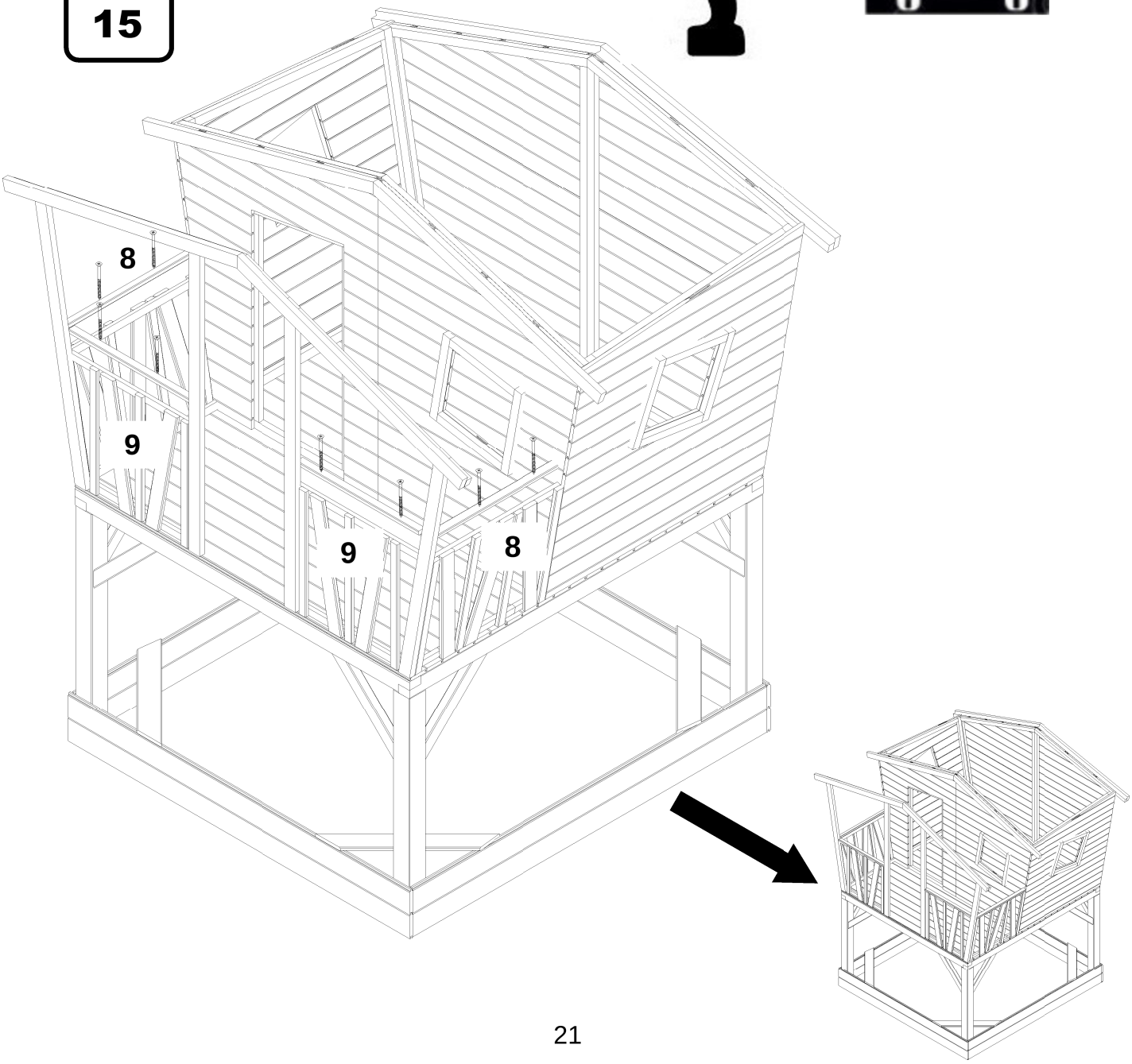

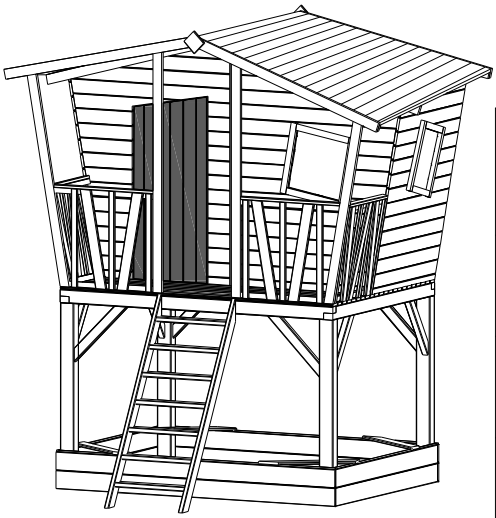

EINZELTEILE TÜR

16. 1x	Tür 35x480x1100	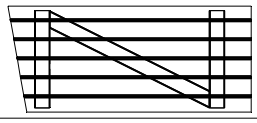
G. 2x	Schreiner	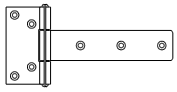
I. 1x	Verriegeln	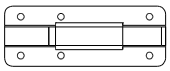
B. 10x	Schraube Ø4X35mm	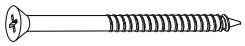
J. 12x	Schraube Ø3,5X16mm	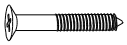

16

EMPFOHLENES WERKZEUG

Akkuschrauber

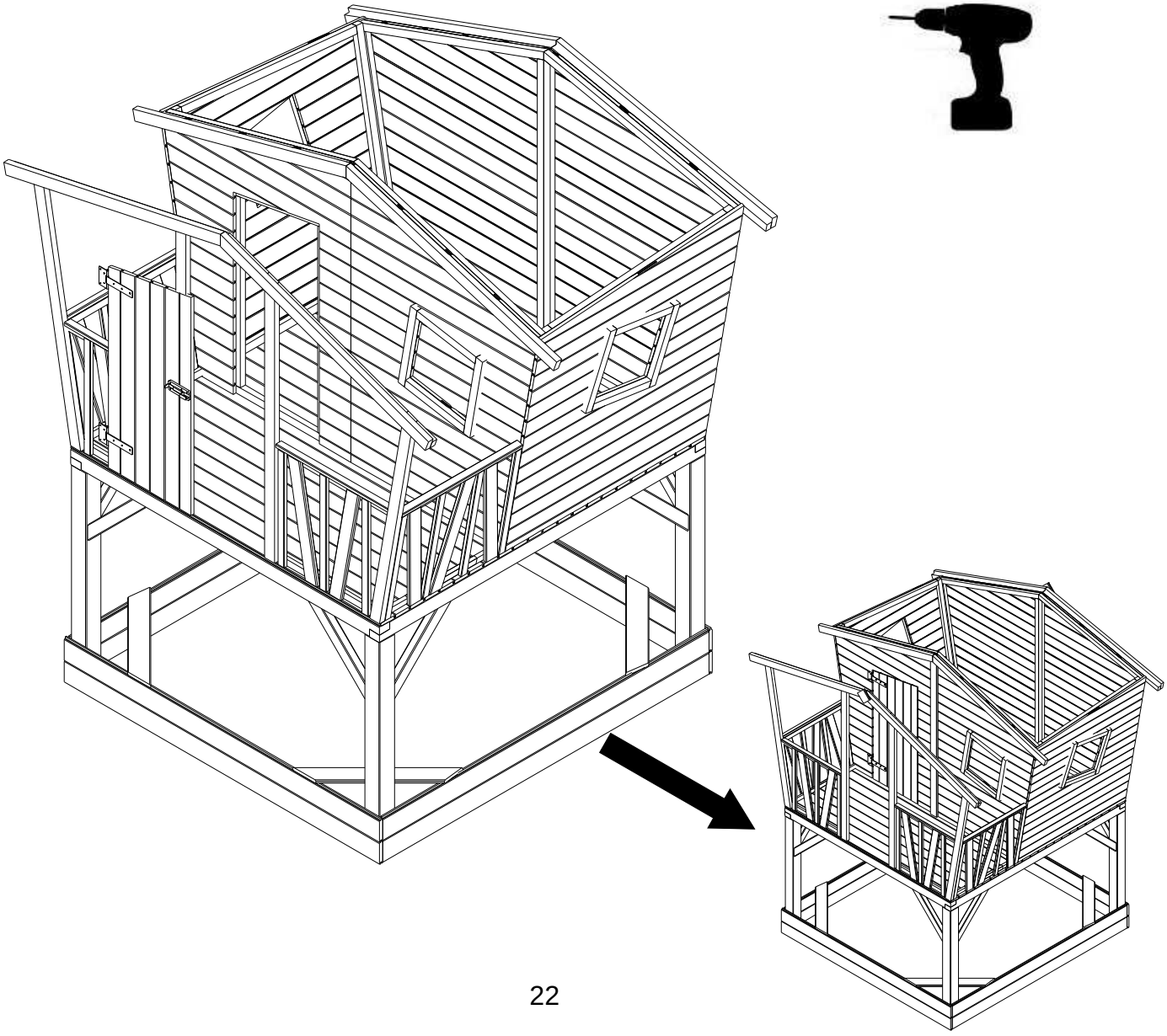

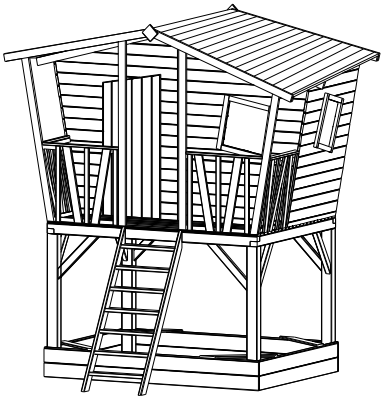

EINZELTEILE WAND

26. 1X	Brett 19x17x1450	
27. 1x	Brett 19X70X1470	
B. 12x	Schraube Ø4X35mm	

EMPFOHLENES WERKZEUG

Akkuschrauber

Wasserwaage

17

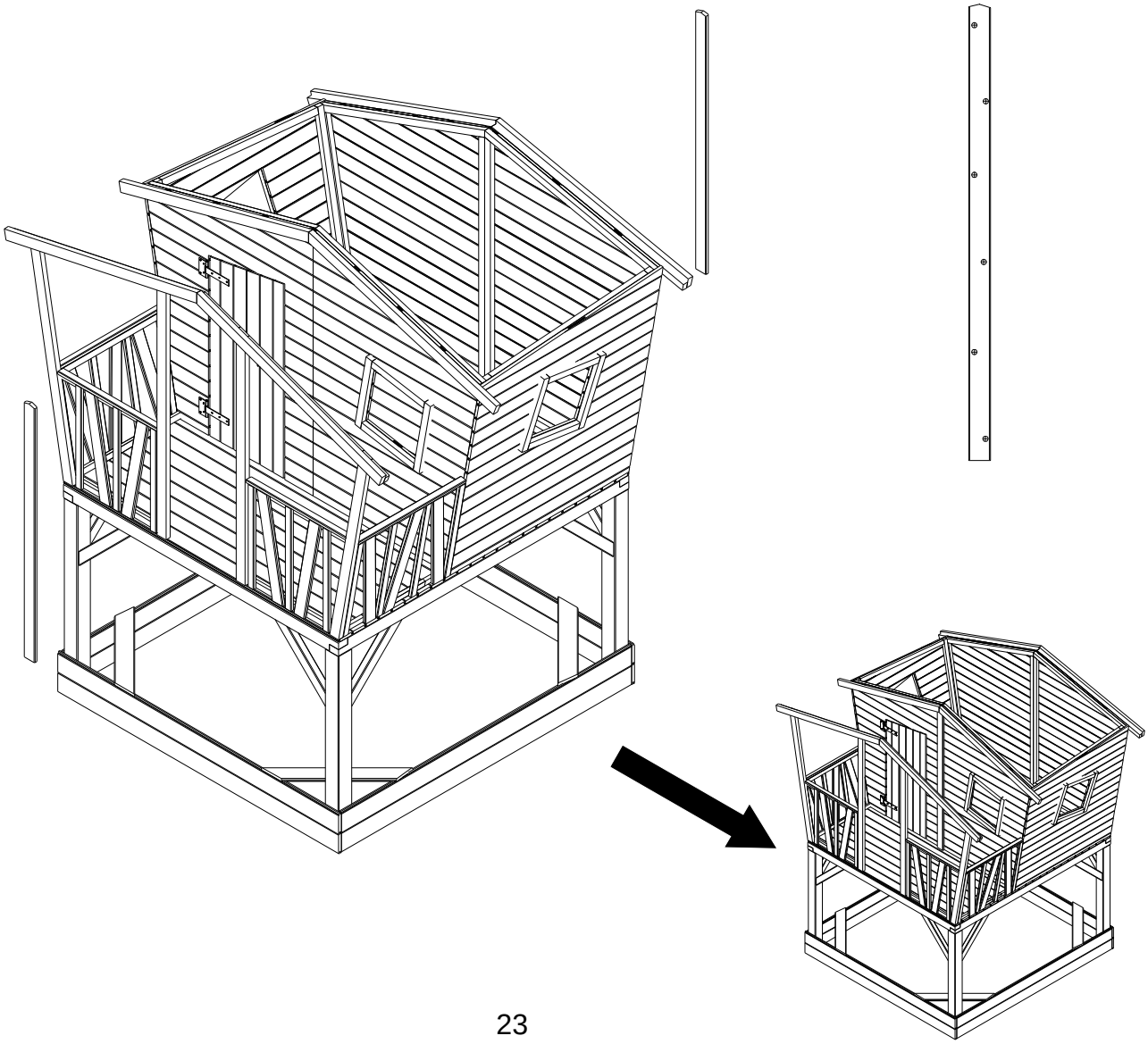

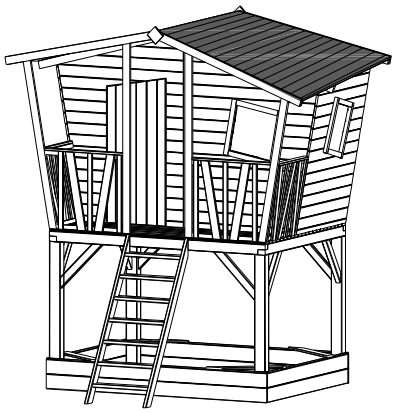

EINZELTEILE DACH

7. 30X	Dachbrett 16X95X1928	
B. 150 X	Schraube Ø4X35mm	

EMPFOHLENES WERKZEUG

Akkuschrauber

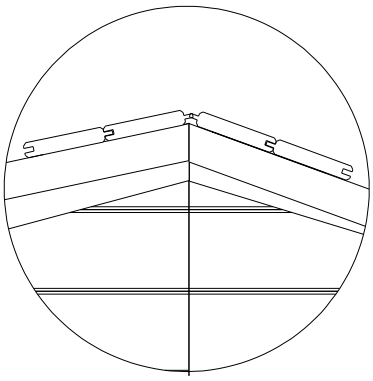

18

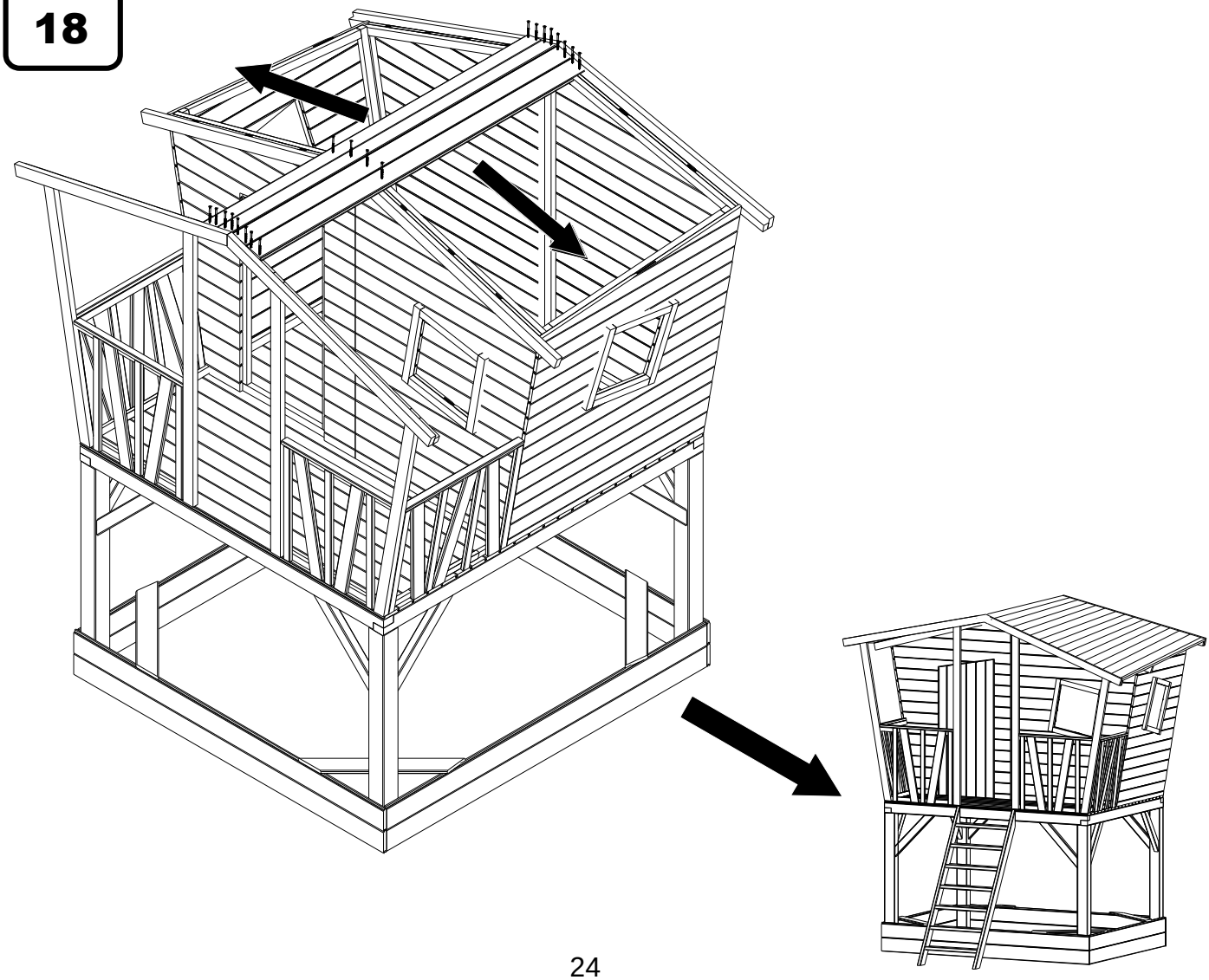

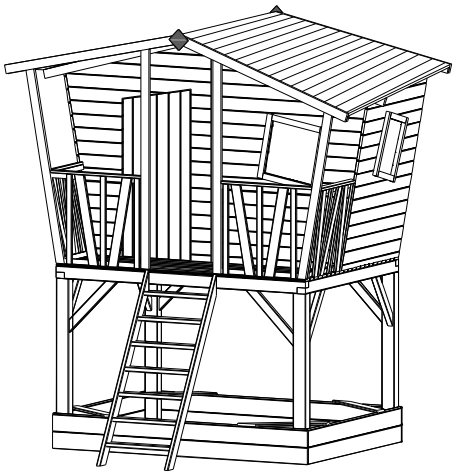

EINZELTEILE DACH

36. 2X	Dachbrett 16X95X95	
B. 4X	Schraube Ø4X35mm	

EMPFOHLENES WERKZEUG

Akkuschrauber

19

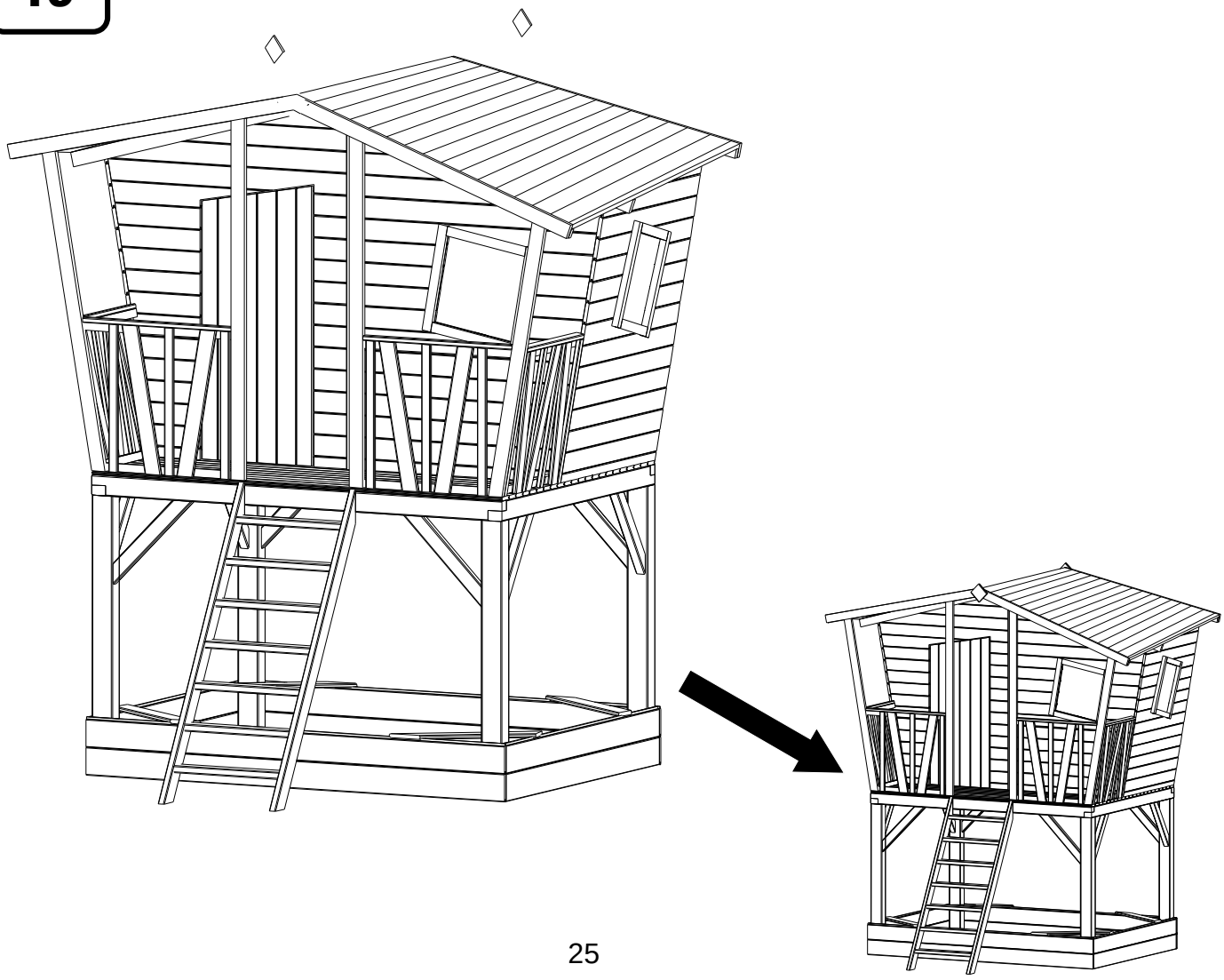

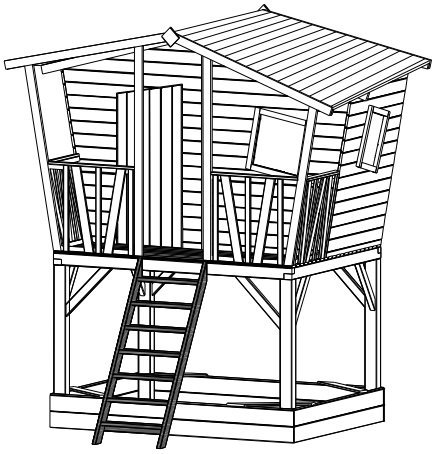

EINZELTEILE LEITER

20a1. 2X	Leiterwange 28x80x1551	
20b. 7x	Trittbrettt 28x80x480	
E. 4x	Schraube Ø5X70mm	
D. 18x	Schraube Ø4X60mm	

EMPFOHLENES WERKZEUG

Akkuschrauber

Wasserwaage
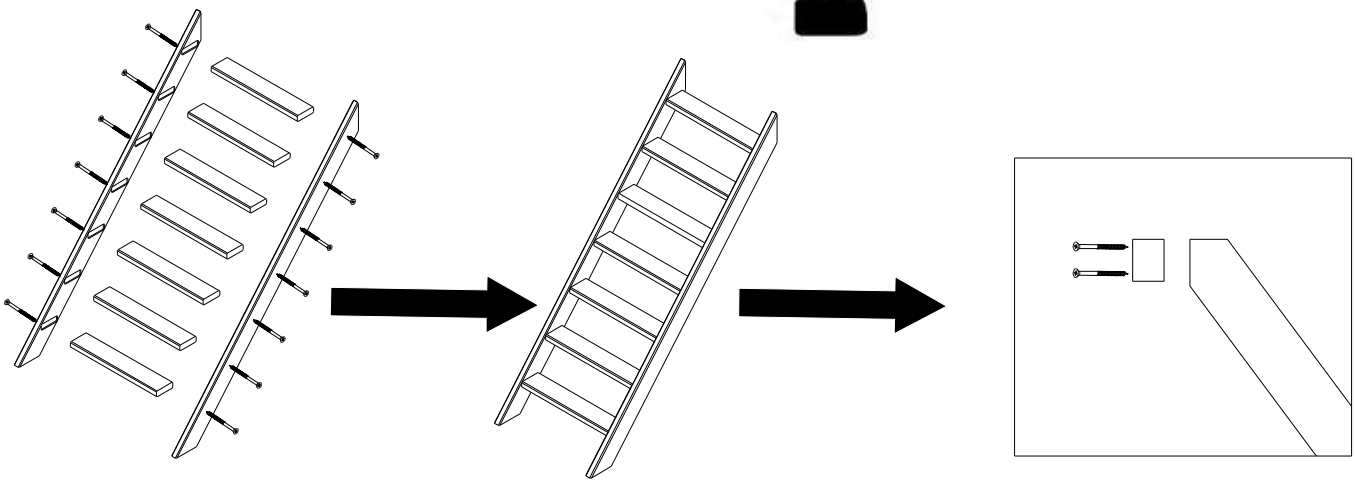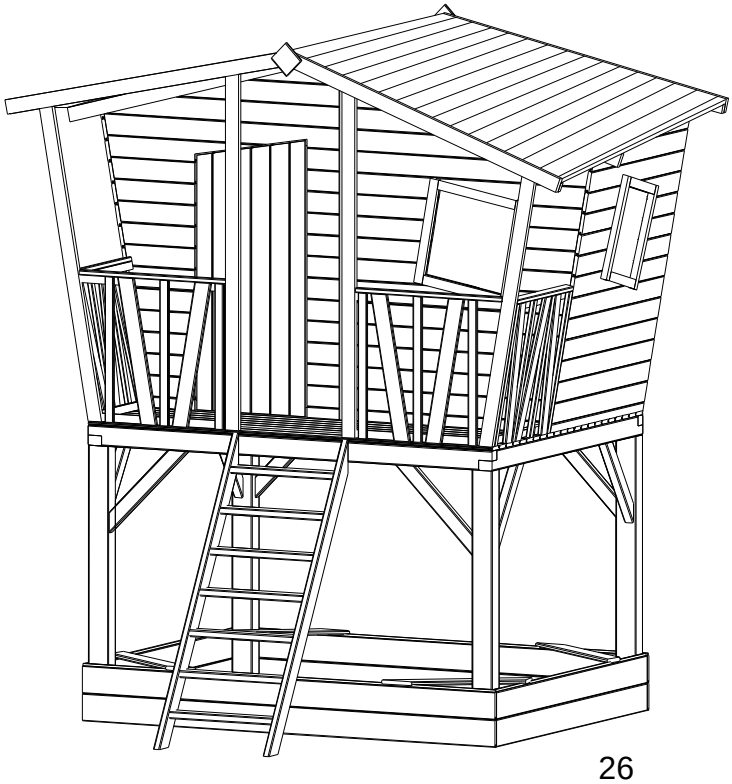
20